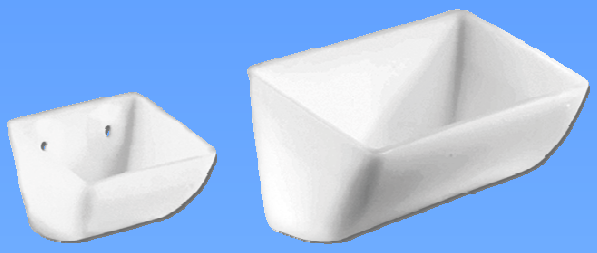

ELEVATORS' BUCKETS AND BELTS

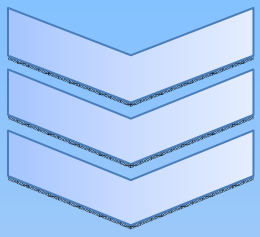

Buckets

Different types and materials according to the product to be carried

Belts

Different types of rubber and different sizes can be delivered perforated and cut according to the request.

Spare parts and accessorizes

Specific bolts and nuts, inductive

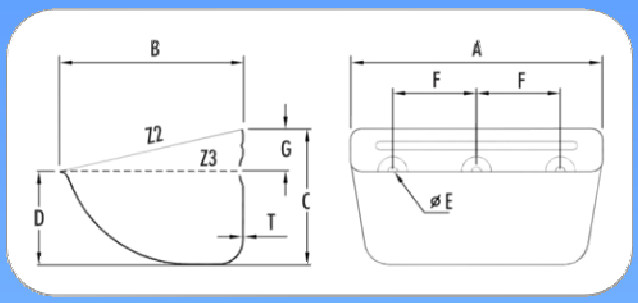

SERIE

TYPE

SPS

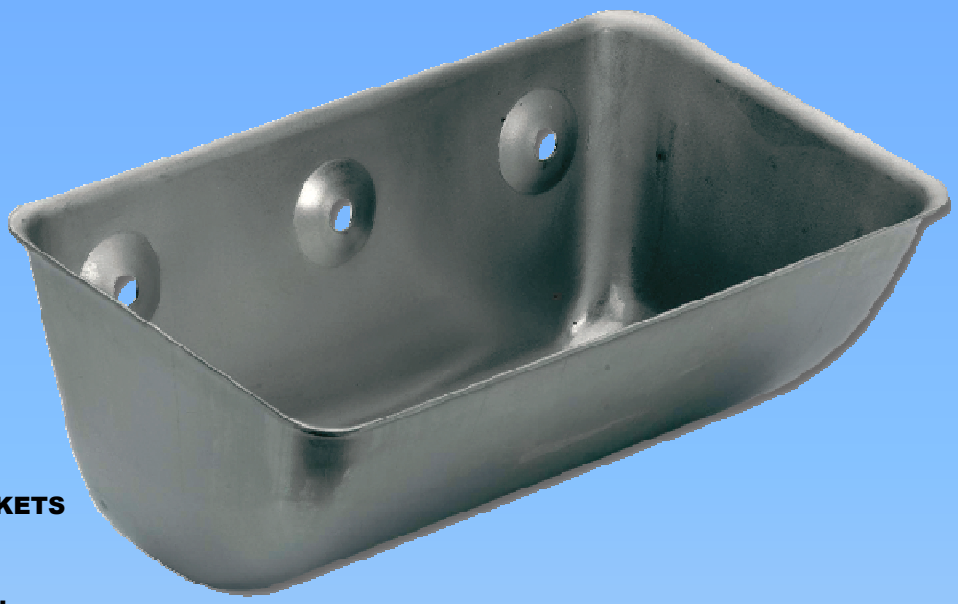

TAZZE STAMPATE **PRESSED BUCKETS**

- **Acciaio P04** - **Stainless steel**
- **Acciaio Inox Aisi 304** - **Stainless steel Inox**

Tazza *Bucket*	A	B	C	D	T	Peso *Weight*	Capacità (Litri) *Capacity (Litres)*		N° fori *N° of holes*	E	F	G	tz/m *bk/m*
	mm	mm	mm	mm	mm	Kg	Z2	Z3	Bombati *Recessed*	ø mm	mm	mm	Max
SPS 80-80	85	80	58	39	1,0	0,11	0,21	0,18	2	8	43	16	15
SPS 100-90-58	106	89	66	45	1,0	0,12	0,33	0,25	2	8,5	58	20	14
SPS 100-90-50 •	106	89	66	45	1,0	0,12	0,33	0,25	2	8,5	50	20	14
SPS 120-100	125	105	77	53	1,0	0,22	0,58	0,44	2	8	67	25	12
SPS 130-120	138	120	90	62	1,2	0,30	0,83	0,65	2	8,5	70	25	10,5
SPS 140-120	146	120	90	62	1,5	0,40	0,87	0,65	2	8,5	*70/86	25	10,5
SPS 160-140	166	147	112	78	1,5	0,55	1,58	1,20	2	8,5	100	30	8,6
SPS 180-140-110	187	147	112	78	1,5	0,61	1,75	1,35	2	8,5	110	30	8,6
SPS 180-140-100 •	187	147	112	78	1,5	0,61	1,75	1,35	2	8,5	100	30	8,6
SPS 200-150-131	205	150	112	77	1,5	0,77	2,00	1,53	2	9	131	32	8,6
SPS 200-150-100 •	205	150	112	77	1,5	0,77	2,00	1,53	2	9	*100/102	32	8,6
SPS 230-160-70	233	160	122	85	1,5	0,86	2,72	2,05	3	9	70	32	8
SPS 230-160-120 •	233	160	122	85	1,5	0,86	2,72	2,05	2	10,5	120	32	8
SPS 230-170	235	170	132	93	2,0	1,40	3,09	2,40	2	11	120	35	7
SPS 240-160	247	165	130	92	2,0	1,35	3,03	2,37	3	10,5	*70/77	35	7,4
SPS 260-165	262	165	130	92	2,0	1,38	3,28	2,55	3	10,5	*77/80	35	7,4
SPS 280-165-95	289	167	132	93	2,0	1,55	3,78	2,95	3	10,5	95	38	7,4
SPS 280-165-80 •	289	167	132	93	2,0	1,55	3,78	2,95	3	10,5	80	38	7,4
SPS 280-180-95	290	185	140	97	2,0	1,70	4,40	3,30	3	11	95	38	7
SPS 280-180-80 •	290	185	140	97	2,0	1,70	4,40	3,30	3	11	80	38	7
SPS 300-165	308	165	135	94	2,0	1,65	3,88	2,90	3	9	*100/104	36	7,2
SPS 300-180	308	182	140	95	2,0	1,80	4,50	3,50	3	9	*100/104	36	7
SPS 300-215	310	220	163	112	2,0	2,32	6,70	5,20	3	11	100	50	5,88
SPS 330-215	340	215	163	112	2,5	2,97	7,20	5,65	3	11	120	50	5,88
SPS 350-165	360	165	135	94	2,0	2,12	4,50	3,65	4	9	90	38	7,2
SPS 350-215	362	215	163	112	2,5	3,23	7,60	5,86	3	11	120	50	5,88
SPS 370-215	381	215	163	112	2,5	3,32	8,10	6,30	4	11	90	50	5,88
SPS 450-215	464	215	163	113	2,5	4,00	9,95	7,90	5	11	*88/90	50	5,88
SPS 500-215	515	215	163	113	2,5	4,28	11,25	8,80	5	11	100	50	5,88
SPS 630-215	640	220	164	113	3,0	7,40	14,29	10,92	7	11	90	50	5,88

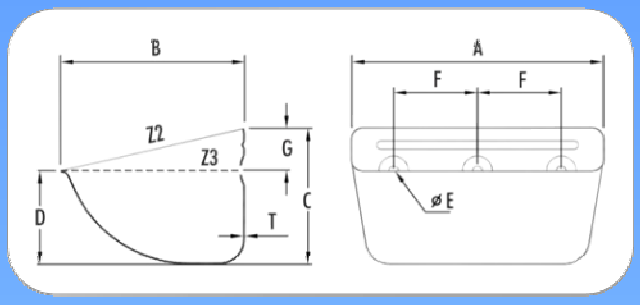

SERIE

TYPE

SPS

TAZZE

- HDP Polietilene alta densità
- NY Nylon 6

BUCKETS

- **HDP Polyethylene HD**
- **NY Nylon 6**

Tazza *Bucket*	A	B	C	D	T	Peso *Weight*	Capacità (Litri) *Capacity (Litres)*		N° fori *N° of holes*	E	F	G	tz/m *bk/m*
	mm	mm	mm	mm	mm	Kg*	Z2	Z3	Bombati *Recessed*	ø mm	mm	mm	Max
SPS 80-80	91	85	64	45	5,0	0,08	0,24	0,20	2	9	43	18	15
SPS 100-90	110	100	68	46	5,0	0,11	0,39	0,32	2	9	50	20	14
SPS 120-100	130	110	80	56	5,0	0,14	0,61	0,48	2	9	67	25	12
SPS 130-120	135	121	85	55	5,0	0,21	0,72	0,54	2	9	70	25	11
SPS 140-120	146	120	90	60	6,0	0,18	0,81	0,62	2	8,5	70	25	10,8
SPS 130-130	146	130	89	60	5,0	0,20	0,88	0,68	2	9	70	25	10,8
SPS 160-140	172	152	113	80	7,0	0,34	1,55	1,25	2	9	100	30	8,6
SPS 180-140	187	150	112	78	5,0	0,29	1,79	1,42	2	9	100	30	8,6
SPS 200-150	202	154	112	74	8,0	0,35	1,89	1,39	2	9	100	30	8,6
SPS 200-160	210	160	123	85	7,0	0,47	2,23	1,77	2	9	100	30	8
SPS 230-170	240	175	137	96	7,0	0,56	3,09	2,42	2	11	120	36	7
SPS 240-165	250	168	130	92	6,0	0,53	3,12	2,43	2	11	120	35	7,4
SPS 280-165	292	170	131	94	7,0	0,63	3,75	3,06	**				7,4
SPS 280-170	282	175	137	97	7,0	0,66	3,77	2,96	3	11	80	34	7
SPS 280-180	290	185	140	97	8,0	0,83	4,21	3,34	**				7
SPS 300-150	305	152	115	78	7,0	0,60	2,92	2,28	**				8,3
SPS 300-150-RH	305	152	115	78	7,0	0,60	2,92	2,28	4	9	101,6/50,8	32	8,3
SPS 300-180	314	185	140	100	8,0	0,84	4,69	3,79	**				7
SPS 300-215	318	220	166	120	9,0	1,19	6,66	5,38	**				5,88
SPS 330-180	350	185	140	98	8,0	0,95	5,30	4,10	**				7
SPS 330-215	343	218	168	120	9,0	1,28	7,05	5,81	**				5,88
SPS 330-215-RH	343	220	168	120	9,0	1,28	7,23	5,86	3	11	120	50	5,88
SPS 350-180	370	186	138	102	8,5	1,07	5,35	4,27	**				7
SPS 350-215	375	218	166	120	9,0	1,39	7,84	6,39	**				5,88
SPS 370-215	391	219	167	123	9,0	1,45	8,45	6,75	**				5,88
SPS 400-215	423	220	167	116	9,0	1,52	9,18	7,29	**				5,88
SPS 450-215	470	219	166	110	9,0	1,58	9,73	7,70	**				5,88
SPS 450-215-RH	468	220	167	120	9,0	1,61	9,95	7,82	5	11	90	50	5,88
SPS 500-215	530	218	167	120	9,0	1,87	11,27	9,11	**				5,88

MAZZOLARI

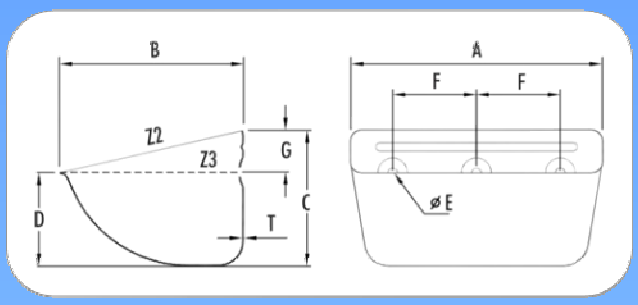

SERIE

TYPE

AP

TAZZE STAMPATE

- Acciaio P04
- Acciaio Inox 304

PRESSED BUCKETS

- Seamless Steel
- Stainless steel 304

Tazza *Bucket*	A	B	C	D	T	Peso *Weight*	Capacità (Litri) *Capacity (Litres)*		N° fori *N° of holes*	E	F	G	tz/m *bk/m*
	mm	mm	mm	mm	mm	Kg	Z2	Z3	Bombati *Recessed*	ø mm	mm	mm	Max
AP 10	106	89	66	45	1,0	0,12	0,33	0,25	2	8,5	50	20	14
AP 13	138	114	80	54	1,5	0,35	0,68	0,50	2	8,5	70	22	12
AP 18	188	140	92	60	1,5	0,53	1,29	0,90	2	8,5	100	27	10,5
AP 23	239	163	108	70	2,0	1,01	2,47	1,84	2	11	120	34	9
AP 28	289	163	108	70	2,0	1,32	3,05	2,30	3	11	80	34	9
AP 30	308	182	117	70	2,0	1,43	3,66	2,46	3	9	*100/104	35	8,13
AP 33	340	213	134	85	2,5	2,68	5,51	3,92	3	11	120	38	7,14
AP 37	381	214	134	85	2,5	2,98	6,18	4,40	4	11	90	38	7,14
AP 45	464	213	134	85	2,5	3,40	8,00	5,59	5	11	*88/90	38	7,14

TAZZE

- HDP Polietilene alta densità
- NY Nylon 6

BUCKETS

- HDP Polyethylene HD
- NY Nylon 6

Tazza *Bucket*	A	B	C	D	T	Peso *Weight*	Capacità (Litri) *Capacity (Litres)*		N° fori *N° of holes*	E	F	G	tz/m *bk/m*
	mm	mm	mm	mm	mm	Kg*	Z2	Z3	Bombati *Recessed*	ø mm	mm	mm	Max
AP 10	108	90	58	38	4,0	0,06	0,31	0,23	2	8,5	50	17	14,28
AP 13	138	115	80	55	5,0	0,14	0,65	0,52	2	8,5	70	22	11,11
AP 18	190	147	94	58	6,0	0,23	1,34	0,95	2	8,5	100	36	10,5
AP 23	240	175	108	78	5,0	0,38	2,52	2,01	2	11	120	38	9
AP 28	290	180	108	85	6,5	0,54	3,08	2,48	3	11	80	38	9
AP 30	316	185	122	84	6,0	0,53	3,87	2,75	3**	9 / 11	102	34	8,13
AP 33	345	222	140	96	8,0	0,93	5,97	4,43	3	11	120	38	7
AP 37	383	220	142	100	8,0	1,13	6,83	5,13	4	11	90	38	7

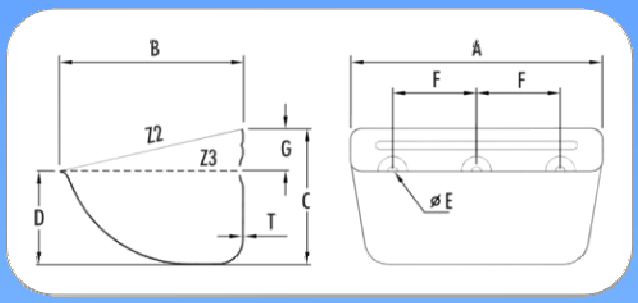

SERIE

TYPE

AP.i

TAZZE SALDATE

- Acciaio P04
- Acciaio Inox 304

WELDEDED BUCKETS

- Seamless Steel
- Stainless steel 304

Tazza *Bucket*	A	B	C	D	T	Peso (Kg) *Weight (Kg)*		Capacità (Litri) *Capacity (Litres)*		N° fori *N° of holes*	E	F	G	tz/m *bk/m*
	mm	mm	mm	mm	mm	sp. 3	sp. 4	Z2	Z3	Bombati *Recessed*	ø mm	mm	mm	Max
AP.I 25	256	258	190	130	3/4	4,9	6,6	7,3	5,6	3	13	80	55	5
AP.I 33	336	258	190	130	3/4	5,6	7,1	9,6	7,2	3	13	80	55	5
AP.I 37	376	258	190	130	3/4	5,9	7,9	10,8	8,3	4	13	80	55	5
AP.I 42	426	258	190	130	3/4	6,4	8,4	13,0	10,0	5	13	80	55	5
AP.I 47	476	258	190	130	3/4	6,8	9,0	14,0	10,5	5	13	80	55	5
AP.I 52	526	258	190	130	3/4	7,3	9,6	15,9	12,3	6	13	80	55	5
AP.I 63	636	258	190	130	3/4	8,1	10,9	18,7	14,6	7	13	80	55	5

TAZZE IMBUTITE

- Acciaio P04
- Acciaio Inox 304

PRESSED BUCKETS

- Seamless Steel
- Stainless steel 304

Tazza *Bucket*	A	B	C	D	T	Peso (Kg) *Weight (Kg)*		Capacità (Litri) *Capacity (Litres)*		N° fori *N° of holes*	E	F	G	tz/m *bk/m*
	mm	mm	mm	mm	mm	sp. 3	sp. 4	Z2	Z3	Bombati *Recessed*	ø mm	mm	mm	Max
AP.I 33	340	260	190	130	3/4	4,5	6,0	9,6	7,2	3	13	80	55	5
AP.I 37	380	260	190	130	3/4	5,1	6,1	10,8	8,3	4	13	80	55	5
AP.I 47	480	260	190	130	3/4	6,5	8,6	14,0	10,5	5	13	80	55	5

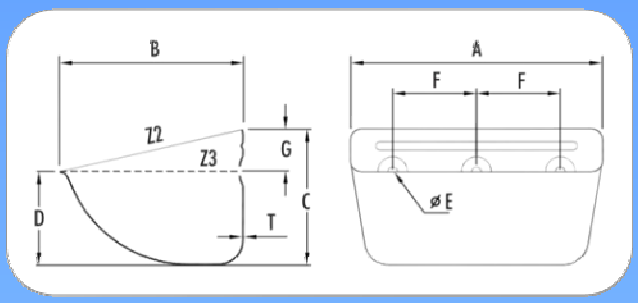

SERIE

TYPE

CCS

TAZZE

- **HDP Polietilene alta densità**
- **NY Nylon 6**

BUCKETS

- **HDP Polyethylene HD**
- **NY Nylon 6**

Tazza *Bucket*	A	B	C	D	T	Peso *Weight*	Capacità (Litri) *Capacity (Litres)*		tz/m *bk/m*
	mm	mm	mm	mm	mm	Kg*	Z2	Z3	Max
CC-S 3x2	85	64	53	35	4,5	0,05	0,13	0,10	15,75
CC-S 4x3	112	89	78	54	5,0	0,11	0,37	0,29	11,25
CC-S 5x4	135	115	103	72	5,0	0,20	0,80	0,60	8,75
CC-S 6x4	161	115	103	72	5,0	0,23	0,96	0,74	8,75
CC-S 7x4	186	115	103	72	5,0	0,26	1,13	0,87	8,75
CC-S 6x5	163	141	131	93	6,0	0,37	1,48	1,15	7,15
CC-S 7x5	189	141	131	93	6,0	0,41	1,74	1,35	7,15
CC-S 8x5	214	141	131	93	6,0	0,45	2,00	1,56	7,15
CC-S 9x5	240	141	131	93	6,0	0,50	2,22	1,71	7,15
CC-S 10x5	265	141	131	93	6,0	0,54	2,53	1,97	7,15
CC-S 11x5	290	141	131	93	6,0	0,59	2,78	2,17	7,15
CC-S 12x5	316	141	131	93	6,0	0,62	3,05	2,38	7,15
CC-S 8x6	213	171	154	105	6,0	0,56	2,76	2,10	6,00
CC-S 9x6	239	171	154	105	6,0	0,64	2,95	2,35	6,00
CC-S 10x6	264	171	154	105	6,0	0,68	3,38	2,75	6,00
CC-S 11x6	289	171	154	105	6,0	0,72	3,85	3,10	6,00
CC-S 12x6	315	171	154	105	6,0	0,78	4,30	3,30	6,00
CC-S 13x6	340	171	154	105	6,0	0,84	4,60	3,60	6,00
CC-S 14x6	358	171	154	105	6,0	0,90	5,05	3,95	6,00
CC-S 10x7	273	200	180	127	8,0	1,05	5,12	3,96	5,25
CC-S 11x7	299	200	180	127	8,0	1,10	5,60	4,40	5,25
CC-S 12x7	324	200	180	127	8,0	1,20	6,18	4,79	5,25
CC-S 13x7	350	200	180	127	8,0	1,28	6,71	5,20	5,25
CC-S 14x7	375	200	180	127	8,0	1,37	7,25	5,62	5,25
CC-S 15x7	400	200	180	127	8,0	1,45	7,76	6,03	5,25
CC-S 16x7	426	200	180	127	8,0	1,53	8,30	6,44	5,25
CC-S 10x8	275	228	210	149	10,0	1,44	6,66	5,19	4,60
CC-S 11x8	300	228	210	149	10,0	1,55	7,35	5,73	4,60
CC-S 12x8	326	228	210	149	10,0	1,66	8,07	6,29	4,60
CC-S 13x8	351	228	210	149	10,0	1,76	8,75	6,83	4,60
CC-S 14x8	377	228	210	149	10,0	1,88	9,47	7,40	4,60
CC-S 15x8	402	228	210	149	10,0	1,97	10,16	7,94	4,60
CC-S 16x8	427	228	210	149	10,0	2,05	10,85	8,48	4,60
CC-S 18x8	479	228	210	149	10,0	2,30	12,28	9,61	4,60
CC-S 20x8	529	228	210	149	10,0	2,50	13,65	10,70	4,60

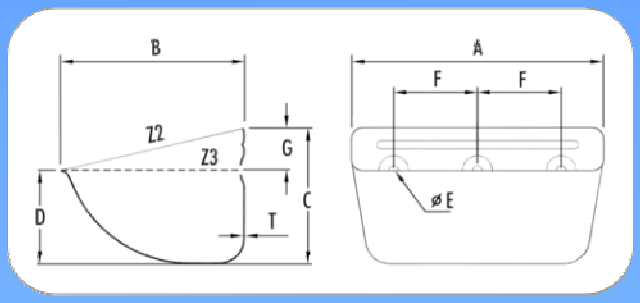

SERIE

TYPE

JCCS

TAZZE

- HDP Polietilene alta densità
- NY Nylon 6

BUCKETS

- HDP Polyethylene HD
- NY Nylon 6

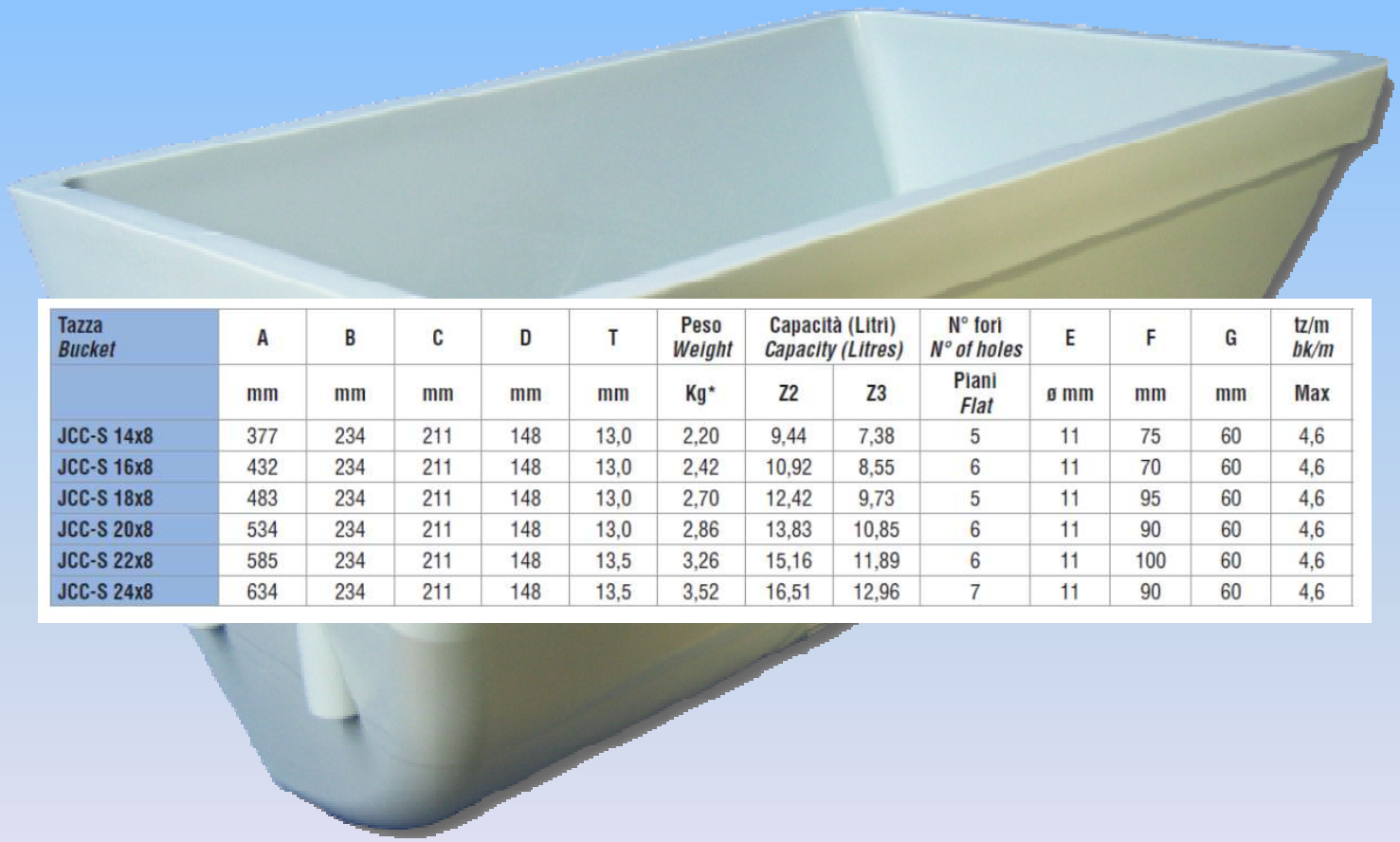

Tazza *Bucket*	A	B	C	D	T	Peso *Weight*	Capacità (Litri) *Capacity (Litres)*		N° fori *N° of holes*	E	F	G	tz/m *bk/m*
	mm	mm	mm	mm	mm	Kg*	Z2	Z3	Piani *Flat*	ø mm	mm	mm	Max
JCC-S 14x8	377	234	211	148	13,0	2,20	9,44	7,38	5	11	75	60	4,6
JCC-S 16x8	432	234	211	148	13,0	2,42	10,92	8,55	6	11	70	60	4,6
JCC-S 18x8	483	234	211	148	13,0	2,70	12,42	9,73	5	11	95	60	4,6
JCC-S 20x8	534	234	211	148	13,0	2,86	13,83	10,85	6	11	90	60	4,6
JCC-S 22x8	585	234	211	148	13,5	3,26	15,16	11,89	6	11	100	60	4,6
JCC-S 24x8	634	234	211	148	13,5	3,52	16,51	12,96	7	11	90	60	4,6

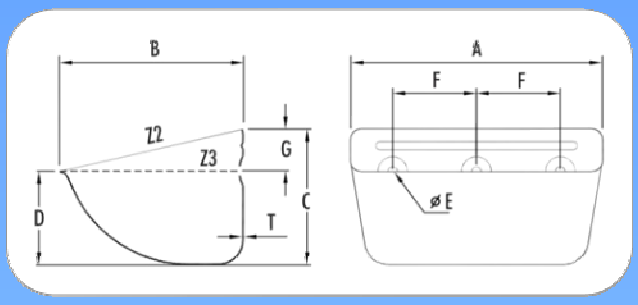

SERIE
TYPE

ATLAS AD

TAZZE
- Nylon – Gomma / NYRIM

BUCKETS
- Nylon – Rubber / NYRIM

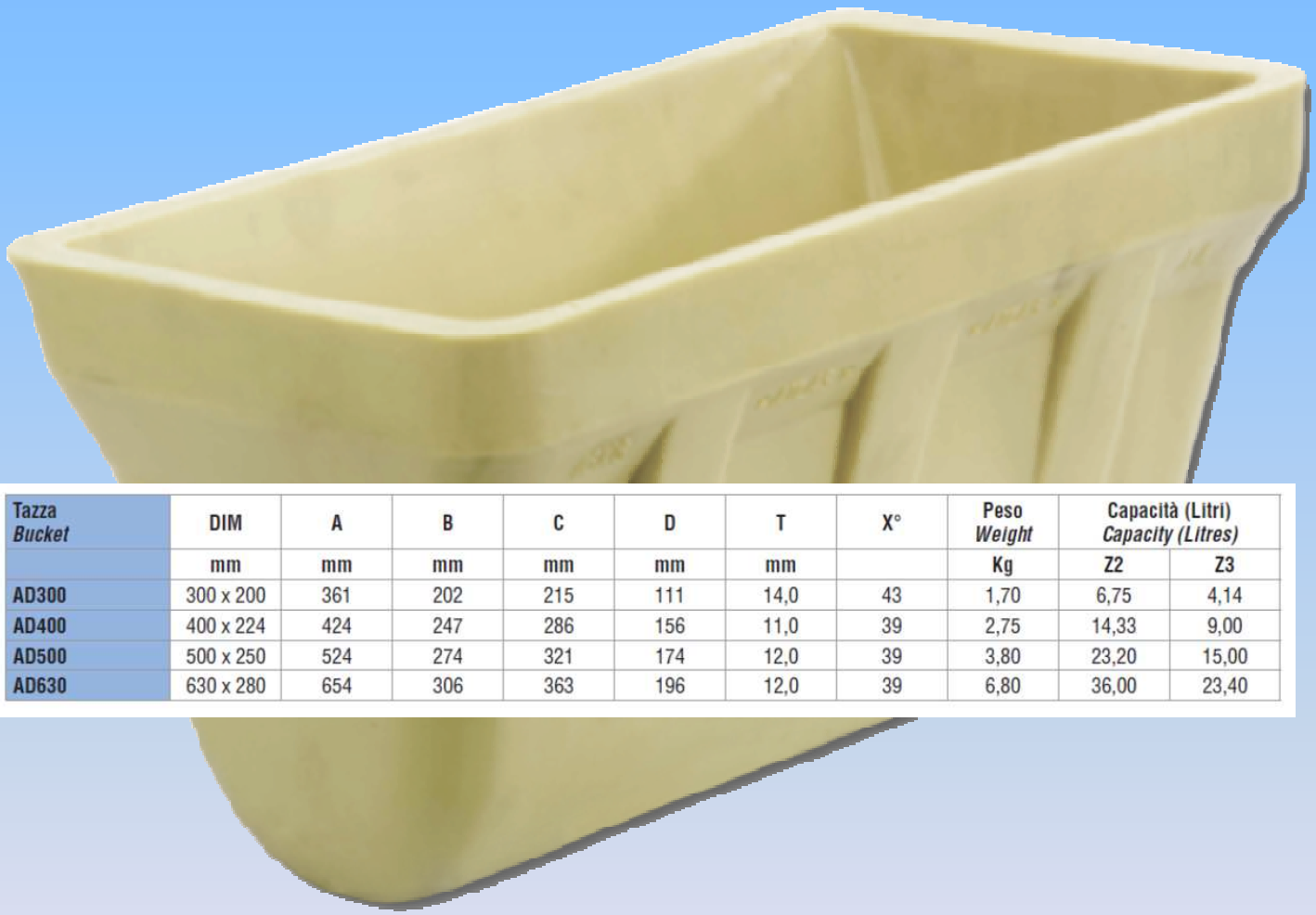

Tazza *Bucket*	DIM	A	B	C	D	T	X°	Peso *Weight*	Capacità (Litri) *Capacity (Litres)*	
	mm	mm	mm	mm	mm	mm		Kg	Z2	Z3
AD300	300 x 200	361	202	215	111	14,0	43	1,70	6,75	4,14
AD400	400 x 224	424	247	286	156	11,0	39	2,75	14,33	9,00
AD500	500 x 250	524	274	321	174	12,0	39	3,80	23,20	15,00
AD630	630 x 280	654	306	363	196	12,0	39	6,80	36,00	23,40

MAZZOLARI

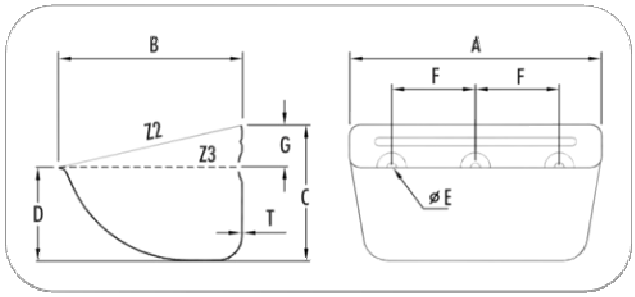

SERIE

TYPE

ATLAS AA

TAZZE **BUCKETS**

- Nylon Zytel ® **- Nylon Zytel ®**

Tazza *Bucket*	DIM	A	B	C	D	T	X°	Peso *Weight*	Capacità (Litri) *Capacity (Litres)*	
	mm	mm	mm	mm	mm	mm		Kg	Z2	Z3
AA43TN	110 x 80	103	78	78	51	5,5	37	0,09	0,27	0,21
AA54TN	130 x 100	134	105	105	74	7,0	37	0,23	0,74	0,57
AA64TN	150 x 100	160	105	105	74	7,0	37	0,27	0,89	0,68
AA74TN	180 x 100	184	105	105	74	7,0	37	0,30	1,07	0,84
AA75TN	180 x 130	180	130	134	93	8,0	37	0,44	1,55	1,26
AA85TN	200 x 130	206	130	134	93	8,0	37	0,50	1,83	1,47
AA95TN	230 x 130	232	130	134	93	8,0	37	0,54	2,00	1,66
AA96TN	230 x 150	238	156	156	108	8,5	37	0,67	2,80	2,17
AA106TN	250 x 150	264	156	156	108	8,5	37	0,73	3,14	2,43
AA116TN	280 x 150	290	156	156	108	8,5	37	0,77	3,43	2,68
AA126TN	300 x 150	320	165	160	108	8,5	38	0,95	4,10	3,08
AA127TN/S	300 x 180	305	178	178	98	7,0	37	0,92	4,10	2,95
AA127TN	300 x 180	314	180	180	125	9,0	37	1,13	5,25	4,00
AA147TN	350 x 180	365	180	180	125	9,0	37	1,25	6,30	4,89
AA148TN	350 x 200	365	206	206	142	11,0	37	1,94	7,60	5,76
AA168TN	400 x 200	416	206	206	142	12,5	37	2,10	8,85	6,66
AA188TN	450 x 200	460	206	206	142	12,5	37	2,38	10,15	7,66
AA1810TN	450 x 250	460	258	258	168	12,5	37	3,60	14,80	11,00

NASTRO

BELT

EPG

CARATTERISTICHE

Gomma nera

Antiolio, antistatici

Nastri per elevatori idonei per qualsiasi tipo di trasporto di prodotti "freddi."

Le loro coperture G resistono sia ai prodotti mediamente abrasivi sia ai prodotti oleosi:

inerti, calce, cereali, risone, soia, prodotti vegetali mediamente oleosi, arachidi, mangimi per bestiame.

Temperatura di lavoro: -20°C ÷ +100°C

FEATURES

Black rubber

Antioil, Antistatic

Elevator belts suitable for any type of transport of "cold" products.

Their G covers can stand both moderately abrasive products and oily products::

aggregates, lime, cereals, paddy, soy, averagely oleous vegetable products, peanuts, livestock feed.

Working temperature: -20 ° C ÷ + 100 ° C

Antiolio
Oil resistant

Antistatici
Antistatic

Temperatura di lavoro in continuo °C -20 +100
Working temperature range continuously °C -20 +100

TIPO - *TYPE*	EPG 11	EPG 12	EPG 13	EPG 14	EPG 15	EPG 16	EPG 17
Carico di rottura N/mm - Classe Nominale *Tensile strength N/mm - Nominal class*	320	400	500	630	800	1000	1250
Carico di lavoro N/mm *Tensile strength N/mm*	32	40	50	63	80	100	125
Numero tele *Number of plies*	2	2	3	3	4	4	5
Tele tipo EP *Plies EP type*	160	200	160	200	200	250	250
Spessore totale mm *Total thickness mm*	6,0	7,0	8,0	8,5	10,0	11,0	12
Spessore copertura superiore / inferiore mm *Thickness top/bottom cover mm*	2+2	2+2	2+2	2+2	2+2	2+2	2+2
Peso kg/m² *Weight kg/m²*	7,0	8,0	9,0	9,5	12,0	12,5	14,0

MAZZOLARI

NASTRO

BELT

EPD

CARATTERISTICHE

Gomma nera

Antiabrasivi, antistatici

FEATURES

Black rubber

Abrasion resistent, Antistatic

Nastri per elevatori idonei per l'utilizzo in siderurgia, fonderia, cave, centrali di betonaggio e altre applicazioni molto abrasive.

Elevator belts suitable for use in the steel industry, foundry, quarries, concrete mixing station and other very abrasive applications.

Temperatura di lavoro: -20°C ÷ +100°C

Working temperature: -20 ° C ÷ + 100 ° C

Antistatici *Antistatic*

Antiabrasivi *Abrasion resistant*

Temperatura di lavoro in continuo °C -20 +100

Working temperature range continuously °C -20 +100

TIPO - *TYPE*	EPD 11	EPD 12	EPD 13	EPD 14	EPD 15	EPD 16	EPD 17
Carico di rottura N/mm - Classe Nominale *Tensile strength N/mm- Nominal class*	320	400	500	630	800	1000	1250
Carico di lavoro N/mm *Tensile strength N/mm*	32	40	50	63	80	100	125
Numero tele *Number of plies*	2	2	3	3	4	4	5
Tele tipo EP *Plies EP type*	160	200	160	200	200	250	250
Spessore totale mm *Total thickness mm*	6,0	7,0	8,0	8,5	10,0	11,0	12
Spessore copertura superiore / inferiore mm *Thickness top/bottom cover mm*	2+2	2+2	2+2	2+2	2+2	2+2	2+2
Peso kg/m² *Weight kg/m²*	7,0	8,0	9,0	9,5	12,0	12,5	14,0

MAZZOLARI

NASTRO

BELT

EPGH

CARATTERISTICHE

Gomma nera

Antiolio, antigrasso, antistatici, antiacido, anticalore

Nastri per elevatori idonei per il sollevamento di prodotti grassi, in particolare granulati per concimi e mangimi grassati, semi oleoginosi e oleosi.

Temperatura di lavoro: -20°C ÷ +100°C con punte di 130°C

FEATURES

Black rubber

Antioil, grease-resistant, antistatic, antacid, heat resistant

Elevator belts suitable for the lifting of fat, especially granulates for fertilizers and greasy feeds, oil-rich and oily seeds.

Working temperature: -20 ° C ÷ + 100 ° C with peaks of 130 ° C

Antistatici *Antistatic*

Alta resistenza agli oli e grassi *High degree oil and fat resistant*

Anticalore 100°C *Heat resistant 100°C*

Antiacido *Antacid*

Temperatura di lavoro in continuo °C -20 +100 con punte di 130

Working temperature range continuously °C -20 +100 with maximum peaks up to 130

TIPO - *TYPE*	EPGH 11	EPGH 12	EPGH 13	EPGH 14	EPGH 15	EPGH 16
Carico di rottura N/mm - Classe Nominale *Tensile strength N/mm - Nominal class*	320	400	500	630	800	1000
Carico di lavoro N/mm *Tensile strength N/mm*	32	40	50	63	80	100
Numero tele *Number of plies*	3	3	4	4	5	5
Tele tipo EP *Plies EP type*	100	125	125	160	160	200
Spessore totale mm *Total thickness mm*	7,0	7,5	9,0	9,5	11,0	12,0
Spessore copertura superiore / inferiore mm *Thickness top/bottom cover mm*	2+2	2+2	2+2	2+2	2+2	2+2
Peso kg/m² *Weight kg/m²*	9,0	9,5	11,0	11,5	14,0	15,0

MAZZOLARI

NASTRO

BELT

EPWH

CARATTERISTICHE

Gomma nera

Anticalore, antistatici, antiabrasivi

Nastri per elevatori idonei per il sollevamento di prodotti caldi in siderurgia, fonderia, cementeria.

Con temperatura in canna di 150°C con punte di 180°C.

FEATURES

Black rubber

Heat resistant, antistatic, abrasion resistant

Elevator belts suitable for lifting of hot products in iron and steel industry, foundry, cement works.

With a barrel temperature of 150 ° C with peaks of 180 ° C.

Antistatici *Antistatic*

Anticalore 150°C -180°C *Heat resistant 150°C -180°C*

Antiabrasivi *Abrasion resistant*

TIPO - *TYPE*	EPWH 11	EPWH 12	EPWH 13	EPWH 14	EPWH 15	EPWH 16	EPWH 17
Carico di rottura N/mm - Classe Nominale *Tensile strength N/mm - Nominal class*	320	400	500	630	800	1000	1250
Carico di lavoro N/mm *Tensile strength N/mm*	32	40	50	63	80	100	125
Numero tele *Number of plies*	3	3	4	4	5	5	5
Tele tipo EP *Plies EP type*	100	125	125	160	160	200	250
Spessore totale mm *Total thickness mm*	6,5	7,0	8,0	9,0	10,0	10,5	11,0
Spessore copertura superiore / inferiore mm *Thickness top/bottom cover mm*	2+2	2+2	2+2	2+2	2+2	2+2	2+2
Peso kg/m² *Weight kg/m²*	8,0	9,0	10,0	11,0	12,0	13	14,0

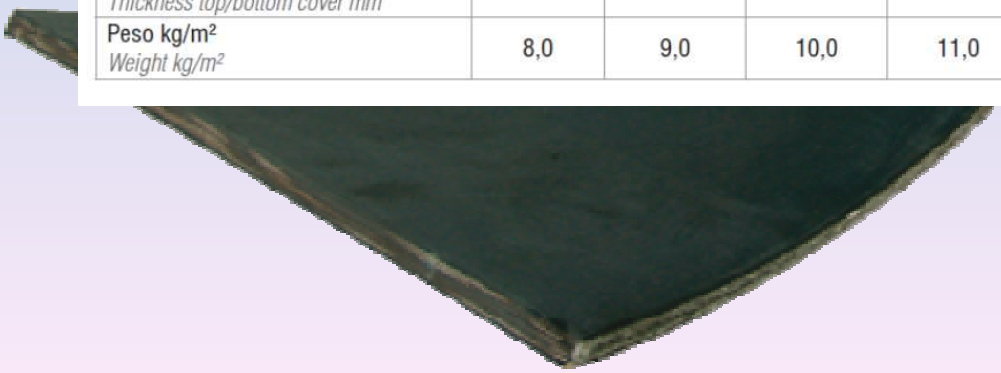

MAZZOLARI

NASTRO

BELT

EPK

CARATTERISTICHE

Gomma nera

Antiolio, antistatici, autoestinguenti, idonei per ATEX

Nastri per elevatori idonei per qualsiasi tipo di trasporto di prodotti "freddi". Le loro coperture K resistono sia a prodotti mediamente abrasivi sia a prodotti oleosi: inerti, calce, cereali, risone, soia, prodotti vegetali mediamente oleosi, arachidi, mangimi per bestiame. Caratteristiche di autoestinguenza secondo ISO 340, come da normativa ATEX.

Temperatura di lavoro: -20°C ÷ +100°C

FEATURES

Black rubber

Oil-resistant, antistatic, self-extinguishing, suitable for ATEX

Elevator belts suitable for transport of any "cold" products. Their K covers can both stand the average abrasive products and oily products: aggregates, lime, cereals, paddy, soy, medium oleous vegetable products, peanuts, livestock feed. Self-extinguishing characteristics according to ISO 340, as per ATEX regulation.

Working temperature: -20 ° C ÷ + 100 ° C

Suitable to work in potentially explosive atmosphere as intended by ATEX Directives

Antiolio *Oil resistant*

Antistatici *Antistatic*

Autoestinguenti *Flame retardant*

Atex *Atex*

Temperatura di lavoro in continuo
°C -20 +100 con punte di 130
Working temperature range continuously °C -20 +100 with maximum peaks up to 130

TIPO - *TYPE*	EPK 11	EPK 12	EPK 13	EPK 14	EPK 15	EPK 16	EPK 17
Carico di rottura N/mm - Classe Nominale *Tensile strength N/mm - Nominal class*	320	400	500	630	800	1000	1250
Carico di lavoro N/mm *Tensile strength N/mm*	32	40	50	63	80	100	125
Numero tele *Number of plies*	2	2	3	3	4	4	5
Tele tipo EP *Plies EP type*	160	200	160	200	200	250	250
Spessore totale mm *Total thickness mm*	6,5	7,0	8	8,5	10,0	10,5	12
Spessore copertura superiore / inferiore mm *Thickness top/bottom cover mm*	2,5+1,5	2,5+1,5	2,5+1,5	2,5+1,5	2,5+1,5	2,5+1,5	2,5+1,5
Peso kg/m² *Weight kg/m²*	8,5	9,0	10,0	10,5	12,0	12,5	14,5

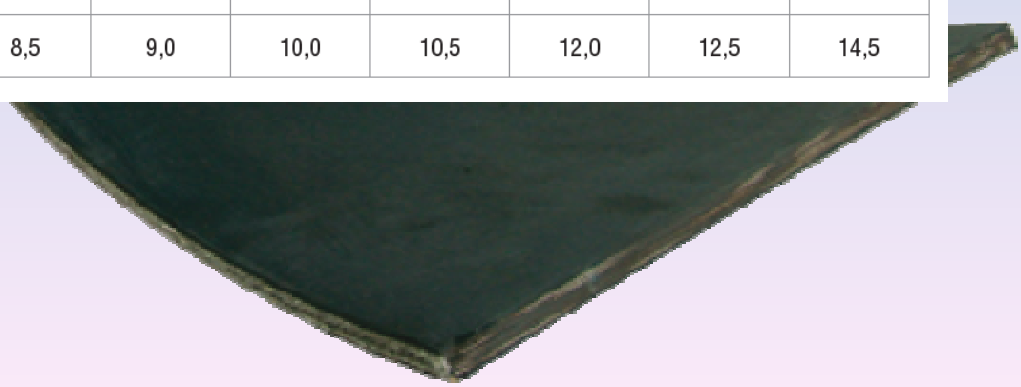

NASTRO

BELT

EPG FDA

CARATTERISTICHE

Gomma bianca

Alimentari, antiolio, antistatici

Nastri per elevatori idonei per qualsiasi tipo di trasporto di prodotti destinati ad alimentazione umana.

Temperatura di lavoro: -25°C ÷ +90°C

FEATURES

Black rubber

Alimentary, oil-resistant, antistatic

Elevator belts suitable for any type of transport of products intended for human consumption.

Working temperature: -25 ° C ÷ + 90 ° C

Antiolio *Oil resistant*

Antistatici *Antistatic*

Gomma bianca alimentare *Food quality white rubber*

Temperatura di lavoro °C -25 +90 *Working temperarure range °C -25 +90*

TIPO - *TYPE*	EPG-FDA 11	EPG-FDA 12	EPG-FDA 13	EPG-FDA 14	EPG-FDA 15	EPG-FDA 16
Carico di rottura N/mm - Classe Nominale *Tensile strength N/mm - Nominal class*	320	400	500	630	800	1000
Carico di lavoro N/mm *Tensile strength N/mm*	32	40	50	63	80	100
Numero tele *Number of plies*	2	2	3	3	4	4
Tele tipo EP *Plies EP type*	160	200	160	200	200	250
Spessore totale mm *Total thickness mm*	6,0	6,5	7,0	7,5	8,5	9,0
Spessore copertura superiore / inferiore mm *Thickness top/bottom cover mm*	1,5+1,5	1,5+1,5	1,5+1,5	1,5+1,5	1,5+1,5	1,5+1,5
Peso kg/m² *Weight kg/m²*	8,0	8,5	9,0	9,5	12,0	12,5

NASTRO

BELT

EPK FDA

CARATTERISTICHE

Gomma bianca

Alimentari, antiolio, antistatici, autoestinguenti,

idonei per ATEX

FEATURES

Black rubber

***Alimentary*, oil-proof, antistatic, self-extinguishing, suitable for**

ATEX

Nastri per elevatori idonei per qualsiasi tipo di trasporto di prodotti destinati ad alimentazione umana. Caratteristiche di autoestinguenza secondo ISO 340, come da normativa ATEX.

Elevator belts suitable for any type of transport of products intended for human consumption. Self-extinguishing characteristics according to ISO 340, as per ATEX regulation.

Temperatura di lavoro: -25°C ÷ +80°C

Working temperature: -25 ° C ÷ + 80 ° C

Antiolio *Oil resistant* | Antistatici *Antistatic* | Autoestinguenti *Flame retardant* | Atex *Atex* | Gomma bianca alimentare *Food quality white rubber* | Temperatura di lavoro °C -25 +80 *Working temperarure range °C -25 +80*

TIPO - *TYPE*	EPK-FDA 11	EPK-FDA 12	EPK-FDA 13	EPK-FDA 14	EPK-FDA 15	EPK-FDA 16
Carico di rottura N/mm - Classe Nominale *Tensile strength N/mm - Nominal class*	320	400	500	630	800	1000
Carico di lavoro N/mm *Tensile strength N/mm*	32	40	50	63	80	100
Numero tele *Number of plies*	2	2	3	3	4	4
Tele tipo EP *Plies EP type*	160	200	160	200	200	250
Spessore totale mm *Total thickness mm*	6,0	7,0	7,5	8,0	9,0	9,5
Spessore copertura superiore / inferiore mm *Thickness top/bottom cover mm*	2+1,5	2+1,5	2+1,5	2+1,5	2+1,5	2+1,5
Peso kg/m² *Weight kg/m²*	9,0	9,5	10,0	10,5	12,5	13,0

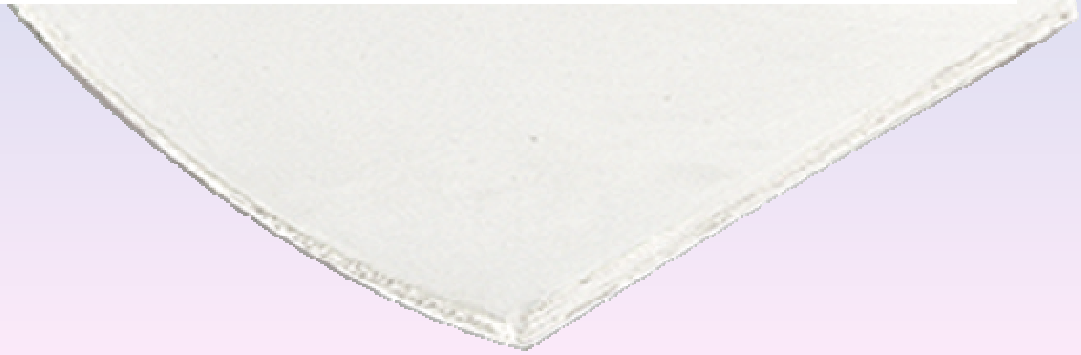

MAZZOLARI

NASTRO

BELT

STW

CARATTERISTICHE

Gomma bianca

Antiabrasivi, antistatici, anticalore

Nastri con carcassa metallica STW. Idonei per il sollevamento di prodotti in siderurgia, fonderia, cementeria.

Con temperatura in canna di 150°C con punte di 180°C.

Resistenza alla temperatura di 180°C in continuo con punte di 210°C.

FEATURES

Black rubber

Anti-abrasive, antistatic, heat resistant

Tapes with STW metal casing. Suitable for the lifting of products in iron and steel industry, foundry, cement works.

With barrel temperature of 150 °C with peaks of 180 °C

Temperature resistance of 180 ° C continuously with peaks of 210 °

Antistatici *Antistatic* | Antiabrasivi *Abrasion resistant* | Anticalore *Heat resistant*

TIPO - *TYPE*	STW 800	STW 1000	STW 1250	STW 1600	STW 2000
Carico di rottura N/mm - Classe Nominale *Tensile strength N/mm - Nominal class*	800	1000	1250	1600	2000
Carico di lavoro N/mm *Tensile strength N/mm*	72	90	115	145	182
Larghezza min – max nastro mm *min – max width of belt mm*	350 - 1800				
Lunghezza minima nastro m *Minimum length of belt m*	50				
Spessore totale mm *Total thickness mm*	13,5	14,0	14,0	15,0	15,0
Spessore copertura superiore mm *Thickness top cover mm*	4,0	4,0	4,0	4,0	4,0
Spessore copertura inferiore mm *Thickness bottom cover mm*	4,0	4,0	4,0	4,0	4,0
Peso kg/m² *Weight kg/m²*	20,5	21,0	21,5	23,5	24,5
Diametri minimi dei tamburi (mm) *Minimum pulley diameters (mm)*	500	500	630	630	800

COPERTURE - *COVERS*					
Carico di rottura minimo N/mm² *Minimum tensile strength N/mm²*	15	15	15	15	15
Allungamento a rottura min. % *Elongation at break min. %*	400	400	400	400	400
Abrasione max. mm³ *Abrasion max. mm³*	150	150	150	150	150
Durezza Shore A *Hardness Shore A*	60±5	60±5	60±5	60±5	60±5
Densità g/cm³ *Density g/cm³*	1,15	1,15	1,15	1,15	1,15
Resistenza alla temperatura *Heat resistance*	180°C di servizio con punte di 210°C *180°C with peaks up to 210°C*				
Resistenza alla temperatura in canna °C *Resistance to the temperature inside the pipe°C*	150°C – 180°C				

SERIE

TYPE

Giunzioni per nastri

Joints for belts

TIPO / TYPE	AG0	AG3-50	AG3-100
Materiale *Material*	Acciaio *Seamless steel*	Alluminio *Aluminium*	Alluminio *Aluminium*
Carico di lavoro Nastro *Belt Tensile strength*	12-40 Kg/cm	50-100 Kg/cm	50-100 Kg/cm
Coppia di serraggio *Tightening torque*	13 Kgm (viti classe bolts class 8.8)	13 Kgm (viti classe bolts class 8.8)	13 Kgm (viti classe bolts class 8.8)
	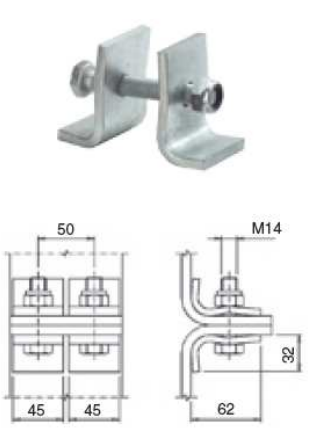	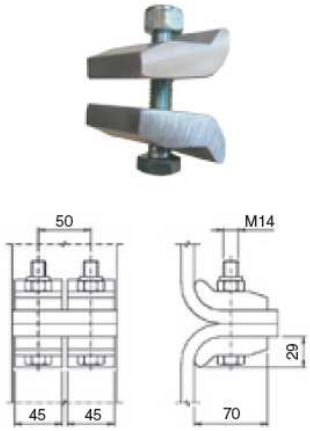	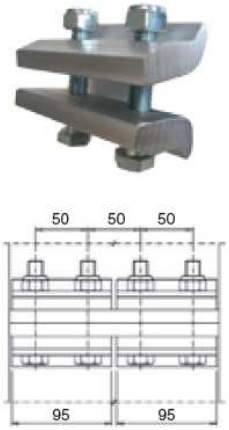

TIPO / TYPE	BC1	BC2	BC3
Materiale *Material*	Alluminio *Aluminium*	Alluminio - ghisa *Aluminium - cast iron*	Alluminio - ghisa *Aluminium - cast iron*
Carico di lavoro Nastro *Belt Tensile strength*	< 1250 Kg/cm	> 1250 Kg/cm	> 2000 Kg/cm
Coppia di serraggio *Tightening torque*	30 Kgm (viti classe bolts class 10.9)	30 Kgm (viti classe bolts class 10.9)	30 Kgm (viti classe bolts class 10.9)
	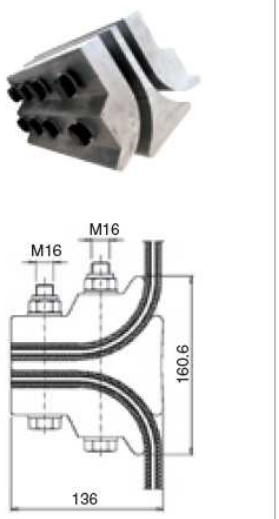	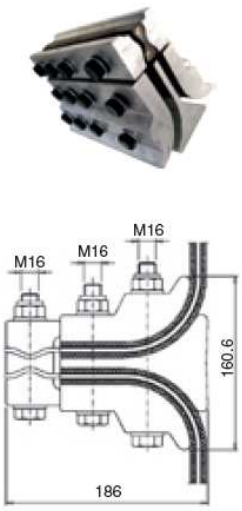	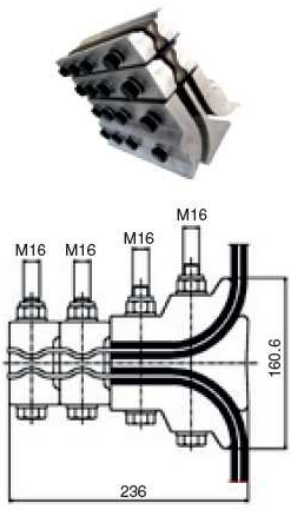

MAZZOLARI

SERIE

TYPE

Bulloni per Tazze

Bolts for buckets

GREZZI – ZINCATI – INOX

BLACK – ZINC PLATED – STAINLESS STEEL

Bulloni con rondella piana
Bolts with flat washer

Bulloni con rondella concava
Bolts with doomed washers

VITI / *SCREWS*		Peso Kg/100 - *Weight Kg/100*						
Classe 5.8 / *Grade 5.8*		Lunghezza viti / *Bolts length*						
RIF. / *REF.*	Ø testa / *head*	25 mm	30 mm	35 mm	40 mm	45 mm	50 mm	60 mm
M7	25	1,30*	1,60	-	-	-	-	-
M8	30	-	2,30*	-	2,50	-	-	-
M10	35	-	-	3,75*	-	4,70	-	5,20
M12	42	-	-	-	-	-	7,20	8,20

RONDELLE *WASHERS*	Peso Kg/100 - *Weight Kg/100*	
RIF. / *REF.*	Concave / *Doomed*	Piatte / *Flat*
M7	0,55*	-
M8	0,70*	0,80
M10	1,65*	1,25
M12	2,90	-

DADI *NUTS*	Peso Kg/100 - *Weight Kg/100*	
RIF. / *REF.*	Bassi / *Low*	Auto / *Self-locking*
M7	0,25*	0,30
M8	0,45*	0,45*
M10	1,00*	1,05*
M12	1,50	1,50*

EURO BOLT

EURO BOLT DIN 15237

Con rondella concava larga

With large domed washer

EURO BOLT DIN 15237

Con rondella piatta stretta

With small flat washer

EURO BOLT DIN 15237

Con rondella piatta larga

With large flat washer

4B REF 70 BOLTS

4B REF 70

Rondella ovale larga

Large oval washer

4B FANG BOLTS

4B EASIFIT BOLTS
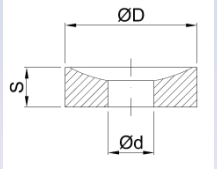
Distanziale *Spacer*	d	D	S
	mm	mm	mm
SW0825	8,5	25	9
SW1030	10,5	30	9
SW1040	10,5	40	9