TAZZE

PER

ELEVATORI

SERIE SPS

Tazze stampate in acciaio P04 o in acciaio INOX Aisi 304.

La nuova gamma di tazze SPS è il risultato di un'importante ricerca volta a raggiungere la capacità massima della tazza, mantenendo condizioni ottimali di carico e scarico, a qualsiasi velocità.

Pressed buckets in steel Fe P04 or stainless steel 304

The new range of SPS buckets is the result of a significant research conceived to reach the bucket's maximum capacity, preserving optimal circumstance of loading and unloading, at any speed.

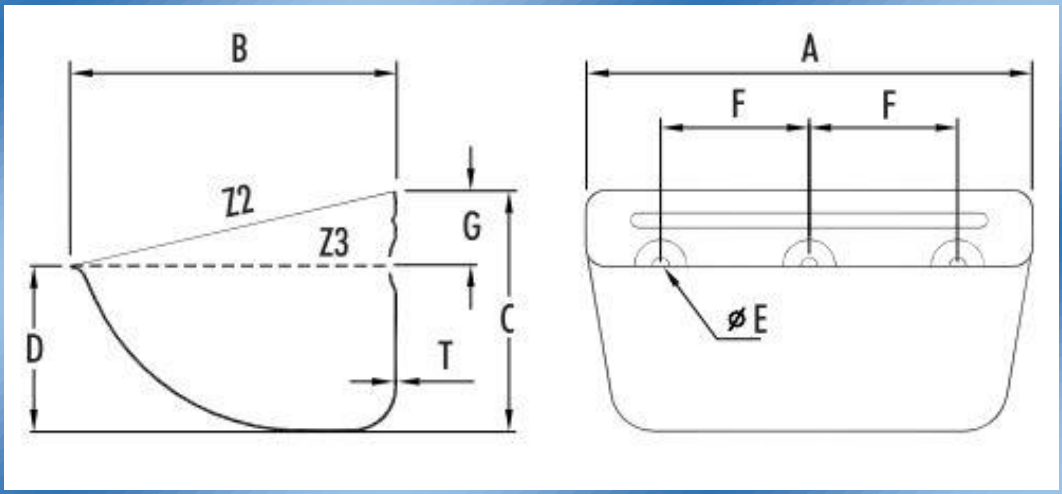

MAZZOLARI

Tazza *Bucket*	A	B	C	D	T	Peso *Weight*	Capacità (Litri) *Capacity (Litres)*		N° fori *N° of holes*	E	F	G	tz/m *bk/m*
	mm	mm	mm	mm	mm	Kg	Z2	Z3	Bombati *Recessed*	ø mm	mm	mm	Max
SPS 80-80	85	80	58	39	1,0	0,11	0,21	0,18	2	8	43	16	15
SPS 100-90-58	106	89	66	45	1,0	0,12	0,33	0,25	2	8	58	20	14
SPS 100-90-50 •	106	89	66	45	1,0	0,12	0,33	0,25	2	8,5	50	20	14
SPS 120-100	125	105	77	53	1,0	0,22	0,58	0,44	2	8	67	25	12
SPS 130-120	138	120	90	62	1,2	0,30	0,83	0,65	2	8,5	70	25	10,5
SPS 140-120	146	120	90	62	1,5	0,40	0,87	0,65	2	8,5	*70/86	25	10,5
SPS 160-140	166	147	112	78	1,5	0,55	1,58	1,20	2	8,5	100	30	8,6
SPS 180-140-110	187	147	112	78	1,5	0,61	1,75	1,35	2	8,5	110	30	8,6
SPS 180-140-100 •	187	147	112	78	1,5	0,61	1,75	1,35	2	8,5	100	30	8,6
SPS 200-150-131	205	150	112	77	1,5	0,77	2,00	1,53	2	9	131	32	8,6
SPS 200-150-100 •	205	150	112	77	1,5	0,77	2,00	1,53	2	9	*100/102	32	8,6
SPS 230-160-70	233	160	122	85	1,5	0,86	2,72	2,05	3	9	70	32	8
SPS 230-160-120 •	233	160	122	85	1,5	0,86	2,72	2,05	2	10,5	120	32	8
SPS 230-170	235	170	132	93	2,0	1,40	3,09	2,40	2	11	120	35	7
SPS 240-160	247	165	130	92	2,0	1,35	3,03	2,37	3	10,5	*70/77	35	7,4
SPS 260-165	262	165	130	92	2,0	1,38	3,28	2,55	3	10,5	*77/80	35	7,4
SPS 280-165-95	289	167	132	93	2,0	1,55	3,78	2,95	3	10,5	95	38	7,4
SPS 280-165-80 •	289	167	132	93	2,0	1,55	3,78	2,95	3	10,5	80	38	7,4
SPS 280-180-95	290	185	140	97	2,0	1,70	4,40	3,30	3	11	95	38	7
SPS 280-180-80 •	290	185	140	97	2,0	1,70	4,40	3,30	3	11	80	38	7
SPS 300-165	308	165	135	94	2,0	1,65	3,88	2,90	3	9	*100/104	36	7,2
SPS 300-180	308	182	140	95	2,0	1,80	4,50	3,50	3	9	*100/104	36	7
SPS 300-215	310	220	163	112	2,0	2,32	6,70	5,20	3	11	100	50	5,88
SPS 330-215	340	215	163	112	2,5	2,97	7,20	5,65	3	11	120	50	5,88
SPS 350-165	360	165	135	94	2,0	2,12	4,50	3,65	4	9	90	38	7,2
SPS 350-180	362	182	140	98	2,0	2,10	5,40	4,20	3	11	120	38	7
SPS 350-215	362	215	163	112	2,5	3,23	7,60	5,86	3	11	120	50	5,88
SPS 370-215	381	215	163	112	2,5	3,32	8,10	6,30	4	11	90	50	5,88
SPS 450-215	464	215	163	113	2,5	4,00	9,95	7,90	5	11	*88/90	50	5,88
SPS 500-215	515	215	163	113	2,5	4,28	11,25	8,80	5	11	100	50	5,88
SPS 630-215	640	220	164	113	3,0	7,40	14,29	10,92	7	11	90	50	5,88

* Asole per fissaggio con interassi variabili
Per spessori diversi, forature speciali e rinforzi sui bordi, consultateci
SPS ... • = Nuove tazze con foratura Europea standard

** Slotted holes to fit alternative hole centres*
Special holes/thickness/wearbands - available on request
SPS... • = New buckets with European standard drill

SERIE SPS - *HDP*

They insure a perfect loading and unloading for a wide range of products and they work efficiently at several speed.

They can be made of high density polyethylene (HDP), nylon 6 or in polyurethane

Application:

- cereals
- pellets & light farming products
- sticky materials
- light industry

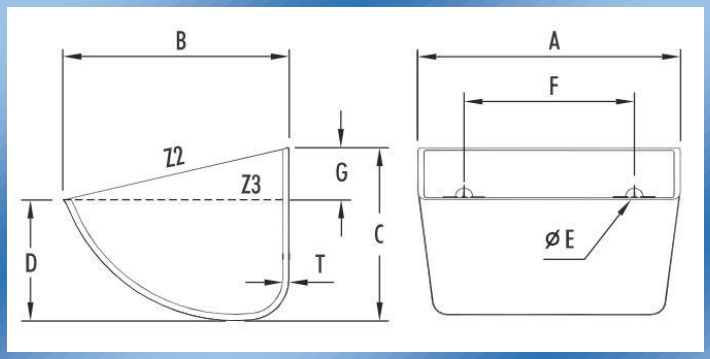

Consentono un perfetto carico e scarico per una vasta gamma di prodotti e funzionano efficacemente a diverse velocità.

Possono essere prodotte in Polietilene alta densità (HDP), in Nylon 6 e in Poliuretano.

Applicazioni:

- cereali,
- pellets e prodotti leggeri per l'agricoltura,
- materiali impaccanti.
- industria leggera

MAZZOLARI

Tazza *Bucket*	A	B	C	D	T	Peso *Weight*	Capacità (Litri) *Capacity (Litres)*		N° fori *N° of holes*	E	F	G	tz/m *bk/m*
	mm	mm	mm	mm	mm	Kg*	Z2	Z3	Bombati *Recessed*	ø mm	mm	mm	Max
SPS 80-80	91	85	64	45	5,0	0,08	0,24	0,20	2	9	43	18	15
SPS 100-90	110	100	68	46	5,0	0,11	0,39	0,32	2	9	50	20	14
SPS 120-100	130	110	80	56	5,0	0,14	0,61	0,48	2	9	67	25	12
SPS 130-120	135	121	85	55	5,0	0,21	0,72	0,54	2	9	70	25	11
SPS 130-130	146	130	89	60	5,0	0,20	0,88	0,68	2	9	70	25	10,8
SPS 140-120	146	120	90	60	6,0	0,18	0,81	0,62	2	8,5	70	25	10,8
SPS 160-140	172	152	113	80	7,0	0,34	1,55	1,25	2	9	100	30	8,6
SPS 180-140	187	150	112	78	5,0	0,29	1,79	1,42	2	9	100	30	8,6
SPS 200-150	202	154	112	74	8,0	0,35	1,89	1,39	2	9	100	30	8,6
SPS 200-160	210	160	123	85	7,0	0,47	2,23	1,77	2	9	100	30	8
SPS 230-170	240	175	137	96	7,0	0,56	3,09	2,42	2	11	120	36	7
SPS 240-165	250	168	130	92	6,0	0,53	3,12	2,43	2	11	120	35	7,4
SPS 280-165	292	170	131	94	7,0	0,63	3,75	3,06	**				7,4
SPS 280-170	282	175	137	97	7,0	0,66	3,77	2,96	3	11	80	34	7
SPS 280-180	290	185	140	97	8,0	0,83	4,21	3,34	**				7
SPS 300-150	305	152	115	78	7,0	0,60	2,92	2,28	**				8,3
SPS 300-150-RH	305	152	115	78	7,0	0,60	2,92	2,28	4	9	51-102-51	32	8,3
SPS 300-180	314	185	140	100	8,0	0,84	4,69	3,79	**				7
SPS 300-215-RH	318	220	166	120	9,0	1,19	6,66	5,38	3	11	100	50	5,88
SPS 330-180	350	185	140	98	8,0	0,95	5,30	4,10	**				7
SPS 330-215	343	218	168	120	9,0	1,28	7,05	5,81	**				5,88
SPS 330-215-RH	343	220	168	120	9,0	1,28	7,23	5,86	3	11	120	50	5,88
SPS 350-180	370	186	138	102	8,5	1,07	5,35	4,27	**				7
SPS 350-215-RH	368	218	166	120	9,0	1,39	7,84	6,39	3	11	120	50	5,88
SPS 370-215	391	219	167	123	9,0	1,45	8,45	6,75	**				5,88
SPS 370-215-RH	390	221	168	115	9,0	1,42	8,45	6,48	4	11	90	50	5,88
SPS 400-215-RH	423	220	167	116	9,0	1,52	9,18	7,29	4	11	100	50	5,88
SPS 450-215	470	219	166	110	9,0	1,58	9,73	7,70	**				5,88
SPS 450-215-RH	468	220	167	120	9,0	1,61	9,95	7,82	5	11	90	50	5,88
SPS 500-215	530	218	167	120	9,0	1,87	11,27	9,11	**				5,88
SPS 500-215-RH	528	221	168	117	9,0	1,92	11,62	9,10	5	11	100	50	5,88

* Peso delle tazze: Nylon +25%
** Foratura su richiesta (fori piani)

** Buckets weight: Nylon +25%*
*** Drilling on request (flat holes)*

SERIE AP – *AP.A*

Consentono un perfetto carico e scarico per una vasta gamma di prodotti e funzionano efficacemente a diverse velocità.

Possono essere prodotte acciaio P04 o in acciaio INOX.

Applicazioni:

- **cereali,**
- **pellets e prodotti leggeri per l'agricoltura,**
- **materiali impaccanti.**
- **industria leggera**

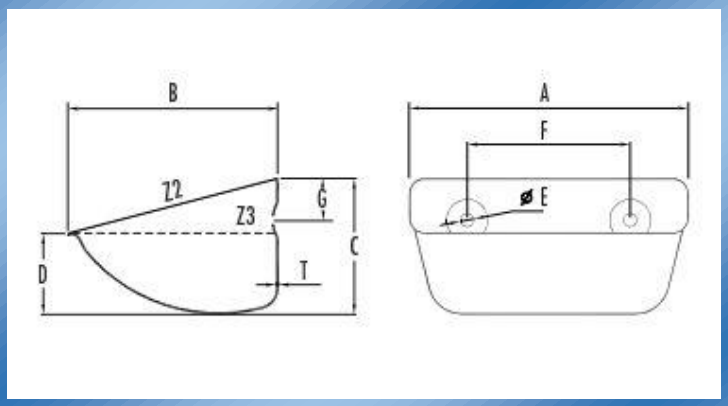

They insure a perfect loading and unloading for a wide range of products and they work efficiently at several speed.

They can be made of steel Fe P04 or in stainless steel.

Application:

- **cereals**
- **pellets & light farming products**
- **sticky materials**
- **light industry**

MAZZOLARI

Tazza *Bucket*	A	B	C	D	T	Peso *Weight*	Capacità (Litri) *Capacity (Litres)*		N° fori *N° of holes*	E	F	G	tz/m *bk/m*
	mm	mm	mm	mm	mm	Kg	Z2	Z3	Bombati *Recessed*	ø mm	mm	mm	Max
AP 10	106	89	66	45	1,0	0,12	0,33	0,25	2	8,5	50	20	14
AP 13	138	114	80	54	1,5	0,35	0,68	0,50	2	8,5	70	22	12
AP 18	188	140	92	60	1,5	0,53	1,29	0,90	2	8,5	100	27	10,5
AP 23	239	163	108	70	2,0	1,01	2,47	1,84	2	11	120	34	9
AP 28	289	163	108	70	2,0	1,32	3,05	2,30	3	11	80	34	9
AP 30	308	182	117	70	2,0	1,43	3,66	2,46	3	9	*100/104	35	8,13
AP 33	340	213	134	85	2,5	2,68	5,51	3,92	3	11	120	38	7,14
AP 37	381	214	134	85	2,5	2,98	6,18	4,40	4	11	90	38	7,14
AP 45	464	213	134	85	2,5	3,40	8,00	5,59	5	11	*88/90	38	7,14

* Asole per fissaggio con interassi variabili
Per spessori diversi, forature speciali e rinforzi sui bordi, consultateci

** Slotted holes to fit alternative hole centres*
Special holes/thickness/wearbands - available on request

SERIE AP.I

Acciaio P04

Tazze progettate per applicazioni nell'industria pesante.

Idonee per utilizzo su nastri in gomma o nastri metallici, su catene o elevatori a tazza.

CARATTERISTICHE:

- **Capacità superiore rispetto a tutti gli altri tipi a parità di larghezza**
- **idonee per applicazioni ad alta temperatura ;**
- **particolarmente abrasive,**

Applicazioni:

- **cereali,**
- **cemento,**
- **industria leggera e pesante.**

Fe P04

Designed to be employed in the heavy industry.

Suitable to be used on rubber belts and steel belts, on chains or bucket elevators.

FEATURES:

-
-
- **Higher capacity compared to all other kinds having the same width;**
- **suitable for high temperature application**
- **particularly abrasive**

Applications:

- **cereals,**
- **cement,**
- **light and heavy industry.**

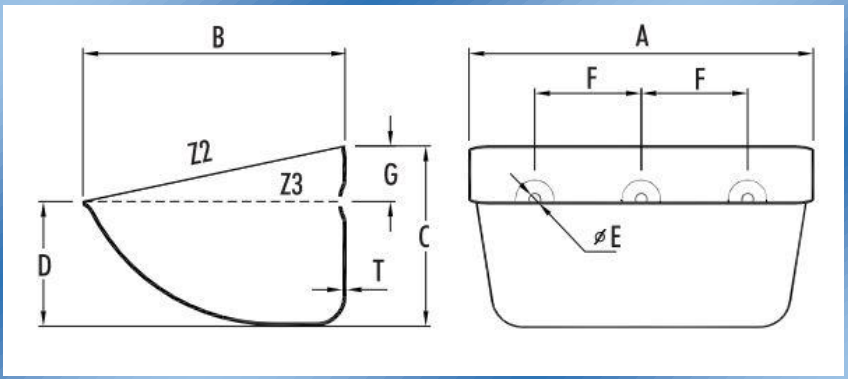

MAZZOLARI

Tazza *Bucket*	A	B	C	D	T	Peso (Kg) *Weight (Kg)*		Capacità (Litri) *Capacity (Litres)*		N° fori *N° of holes*	E	F	G	tz/m *bk/m*
	mm	mm	mm	mm	mm	sp. 3	sp. 4	Z2	Z3	Bombati *Recessed*	ø mm	mm	mm	Max
AP.I 25	256	258	190	130	3/4	4,9	6,6	7,3	5,6	3	13	80	55	5
AP.I 33	336	258	190	130	3/4	5,6	7,1	9,6	7,2	3	13	80	55	5
AP.I 37	376	258	190	130	3/4	5,9	7,9	10,8	8,3	4	13	80	55	5
AP.I 42	426	258	190	130	3/4	6,4	8,4	13,0	10,0	5	13	80	55	5
AP.I 47	476	258	190	130	3/4	6,8	9,0	14,0	10,5	5	13	80	55	5
AP.I 52	526	258	190	130	3/4	7,3	9,6	15,9	12,3	6	13	80	55	5
AP.I 63	636	258	190	130	3/4	8,1	10,9	18,7	14,6	7	13	80	55	5

Tazza *Bucket*	A	B	C	D	T	Peso (Kg) *Weight (Kg)*		Capacità (Litri) *Capacity (Litres)*		N° fori *N° of holes*	E	F	G	tz/m *bk/m*
	mm	mm	mm	mm	mm	sp. 3	sp. 4	Z2	Z3	Bombati *Recessed*	ø mm	mm	mm	Max
AP.I 33	340	260	190	130	3/4	4,5	6,0	9,6	7,2	3	13	80	55	5
AP.I 37	380	260	190	130	3/4	5,1	6,1	10,8	8,3	4	13	80	55	5
AP.I 47	480	260	190	130	3/4	6,5	8,6	14,0	10,5	5	13	80	55	5

SERIE ATLAS AA

Tazze per elevatore in nylon fuso (Zytel) rinforzato per trasporti pesanti.

CARATTERISTICHE:

- **Ottima resistenza alla corrosione e all'abrasione;**
- **Proprietà anti-impaccante.**

Applicazioni: prodotti impaccanti, prodotti molto abrasivi, rottami di vetro, sabbia, cemento, industria leggera e pesante. ecc.,

Buckets for elevator made in molten nylon (Zytel), strengthened for heavy carriage.

FEATURES

- **Excellent corrosion and abrasion resistance;**
- **Anticaking properties.**

Applications: sticky products, very abrasive products, glass junk, sand, cement, light and heavy industry, etc.

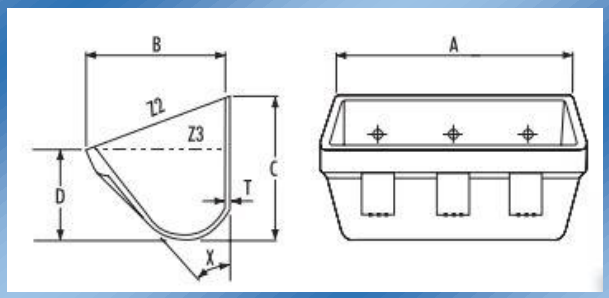

Tazza *Bucket*	DIM	A	B	C	D	T	X°	Peso *Weight*	Capacità (Litri) *Capacity (Litres)*	
	mm	mm	mm	mm	mm	mm		Kg	Z2	Z3
AA43TN	110 x 80	103	78	78	51	5,5	37	0,09	0,27	0,21
AA54TN	130 x 100	134	105	105	74	7,0	37	0,23	0,74	0,57
AA64TN	150 x 100	160	105	105	74	7,0	37	0,27	0,89	0,68
AA74TN	180 x 100	184	105	105	74	7,0	37	0,30	1,07	0,84
AA75TN	180 x 130	180	130	134	93	8,0	37	0,44	1,55	1,26
AA85TN	200 x 130	206	130	134	93	8,0	37	0,50	1,83	1,47
AA95TN	230 x 130	232	130	134	93	8,0	37	0,54	2,00	1,66
AA96TN	230 x 150	238	156	156	108	8,5	37	0,67	2,80	2,17
AA106TN	250 x 150	264	156	156	108	8,5	37	0,73	3,14	2,43
AA116TN	280 x 150	290	156	156	108	8,5	37	0,77	3,43	2,68
AA126TN	300 x 150	320	165	160	108	8,5	38	0,95	4,10	3,08
AA127TN/S	300 x 180	305	178	178	98	7,0	37	0,92	4,10	2,95
AA127TN	300 x 180	314	180	180	125	9,0	37	1,13	5,25	4,00
AA147TN	350 x 180	365	180	180	125	9,0	37	1,25	6,30	4,89
AA148TN	350 x 200	365	206	206	142	11,0	37	1,94	7,60	5,76
AA168TN	400 x 200	416	206	206	142	12,5	37	2,10	8,85	6,66
AA188TN	450 x 200	460	206	206	142	12,5	37	2,38	10,15	7,66
AA1810TN	450 x 250	460	258	258	168	12,5	37	3,60	14,80	11,00

MAZZOLARI

TAZZE AD

Tazza prodotta in Nyrim, nylon caricato gomma ad altissima resistenza all'abrasione.

Possono essere utilizzate con prodotti industriali molto abrasivi e corrosivi.

Il peso ridotto di queste tazze offre maggior resistenza nel tempo alla catena.

Applicazioni: prodotti impaccanti, cemento, gesso, carbone, sabbia, rottami di vetro ecc.

Buckets made in Nyrim, rubber-toughened nylon with high abrasion resistance.

They can be used with very abrasive and corrosive industrial products.

The low weight of these buckets gives the chain a longer resistance.

Applications: sticky products, cement, gypsum, coal, sand, glass scraps etc.

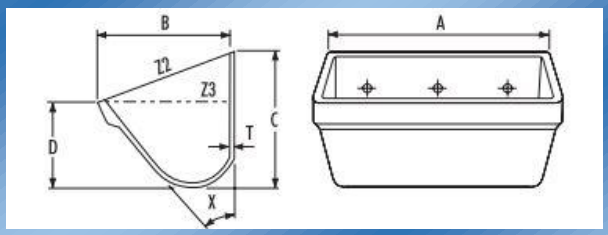

Tazza *Bucket*	DIM	A	B	C	D	T	X°	Peso *Weight*	Capacità (Litri) *Capacity (Litres)*	
	mm	mm	mm	mm	mm	mm		Kg	Z2	Z3
AD300	300 x 200	361	202	215	111	14,0	43	1,70	6,75	4,14
AD400	400 x 224	424	247	286	156	11,0	39	2,75	14,33	9,00
AD500	500 x 250	524	274	321	174	12,0	39	3,80	23,20	15,00
AD630	630 x 280	654	306	363	196	12,0	39	6,80	36,00	23,40

TAZZE POLYPENCO

Le tazze Polypenco in Nylatron (Nylon fuso) sono idonee per il trasporto di prodotti molto abrasivi ed impaccanti.

Disponibili in due versioni:

- NBA: per canne relativamente strette
- DIN per elevatori progettati a norma DIN 15234.

Applicazioni: prodotti pesanti e abrasivi, vetro, ghiaia, carbone ecc.

The Poilypenco buckets made in Nylatron (molten nylon) are suitable for the transport of very abrasive and sticky products.

Available in two versions:

- NBA: for moderately tight canals;
- DIN: for elevators designed according to the regulation DIN 15234.

Applications: heavy and abrasive products, glass, gravel, coal, etc.

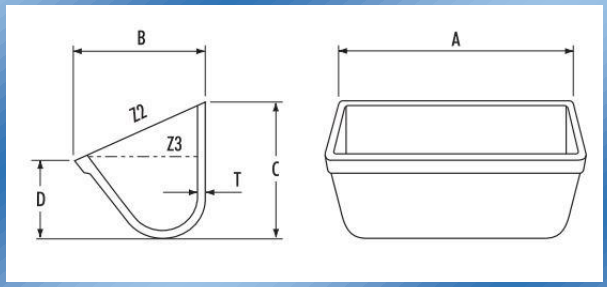

TAZZE NBA:

Tazza *Bucket*	A	B	C	D	T	Peso *Weight*	Capacità (Litri) *Capacity (Litres)*	
	mm	mm	mm	mm	mm	Kg	Z2	Z3
NBA 8	206	111	127	73	8,0	0,59	1,20	0,98
NBA 10	254	123	141	82	8,0	0,79	1,85	1,44
NBA 12	318	167	164	93	8,0	1,13	4,50	2,70
NBA 14	362	179	190	109	8,0	1,53	6,10	4,00
NBA 16	413	210	203	113	8,0	1,81	9,30	5,60
NBA 18	457	198	229	143	8,0	2,50	11,10	7,50

Tazza *Bucket*	A	B	C	D	T	Peso *Weight*	Capacità (Litri) *Capacity (Litres)*	
	mm	mm	mm	mm	mm	Kg	Z2	Z3
DIN 200/160	224	178	209	109	8,0	1,25	3,65	2,23
DIN 250/180	274	199	233	121	8,0	1,59	5,60	3,54
DIN 315/200	339	219	260	135	8,0	2,38	9,90	5,39
DIN 400/225	426	244	291	153	8,0	3,18	15,20	9,05
DIN 500/250	526	269	328	176	8,0	4,20	23,92	14,38
DIN 630/280	656	301	364	193	8,0	5,44	37,20	22,70

TAZZE SALDATE DIN 15234

Buckets welded according to the regulation DIN 15234, suitable for the transport of heavy products.

Suitable for rubber belts and for chains.

Application: heavy and abrasive products, sand, gravel, coal, etc.

Tazze saldate a norma DIN 15234 idonee al trasporto di prodotti pesanti.

Possono essere utilizzate su nastri in gomma e su catene.

Applicazioni: prodotti pesanti e abrasivi, sabbia, ghia, carbone ecc.

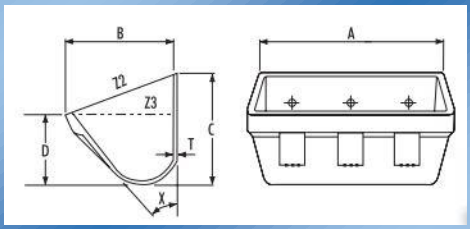

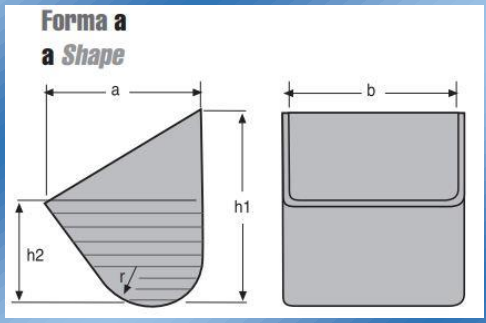

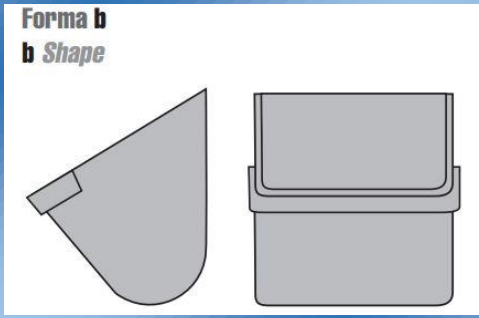

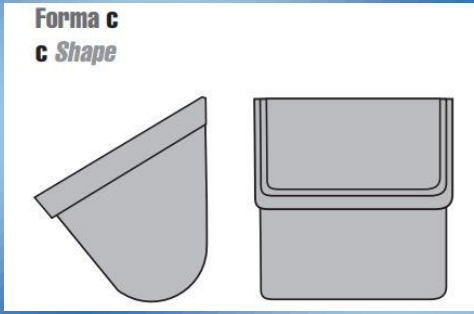

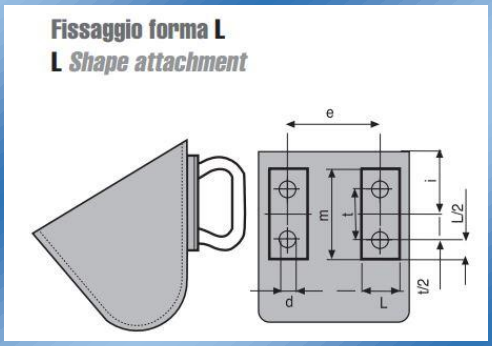

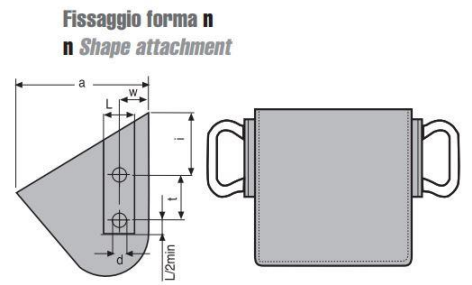

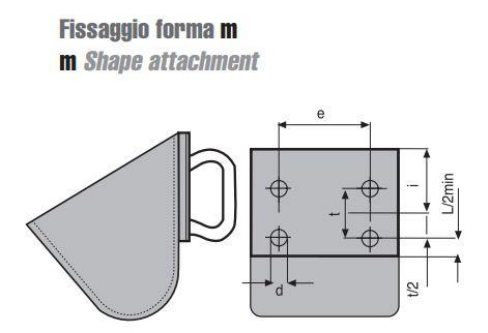

MAZZOLARI

Tazza *Bucket*	b	a	h1	h2	r	t	d	e	i	m	L	w	Capacità *Capacity*	Peso di una tazza forma A (Kg) *Weight of a A shape bucket (Kg)*					
	mm	mm	mm	mm	mm	mm	mm	mm	mm	mm	mm	mm	Litri / *Litres*	2 mm	3 mm	4 mm	5 mm	6 mm	8 mm
160x140	160	140	180	95	45	56	15	100	67	95	40	36	1.5	1.38	2.08				
160x160	160	160	200	106	50	56	15	100	75	95	40	40	1.9	1.59	2.39	3.18			
200x160	200	160	200	106	50	63	17	125	75	110	40	40	2.4	1.85	2.8	3.76			
250x180	250	180	224	118	56	63	17	160	85	110	40	45	3.7	2.49	3.77	4.96			
250x200	250	200	250	132	63	63	17	160	95	110	40	50	4.6		4.36	5.82	7.27		
315x200	315	200	250	132	63	70	21	200	95	120	50	50	5.8		5.09	6.82	8.59		
400x224	400	224	280	150	71	80	21	250	106	130	50	56	9.4		7.03	9.40	11.8		
500x250	500	250	315	170	80	91	25	315	118	150	60	63	14.9			12.8	16.1	19.4	
630x280	630	280	355	190	90	105	25	400	132	165	60	70	23.5			17.6	22.1	26.6	
800x315	800	315	400	212	100	126	31	500	150	200	70	80	37.3				30.6	36.9	49.6
1000x355	1000	355	450	236	112	126	31	630	170	200	70	90	58.3				42.0	50.3	67.0
1250x400	1250	400	500	265	125	147	37	800	190	230	80	100	92.0					68.5	91.9

TAZZE SPIDEX

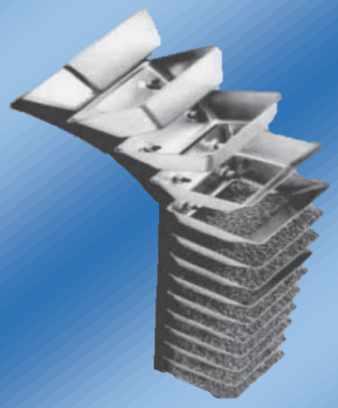

Senza fondo / esecuzione stampata

Serie di tazze senza fondo con al termine una tazza con il fondo, così da formare una colonna continua.

In questo modo il materiale viene sollevato in una colonna continua e lo spazio tra le tazze normalmente sprecato negli elevatori tradizionali viene completamente sfruttato.

Il sistema è in grado di aumentare la capacità di un elevatore esistente evitando l'acquisto di un nuovo elevatore.

Particolarmente adatte a prodotti impaccanti, che altrimenti intaserebbero il fondo delle tazze tradizionali riducendo la capacità e aumentando i costi di manutenzione.

Applicazioni: cereali, Pellets e prodotti leggeri per l'agricoltura, materiali impaccanti.

Bottomless / pressed

Sequence of bottomless buckets with a final bucket with a bottom forming a continuous column.

This way the elevator lifts the material in a continuous column and the space normally wasted between buckets in the conventional elevators is fully employed, thus achieving an enhanced capacity.

The system increases the capacity of an existing elevator, sparing the purchase of a new elevator.

Particularly useful with sticky products, that otherwise would obstruct the bottoms of conventional buckets, thus reducing the capacity and increasing the maintenance expense.

Application: cereals, pellets and light agricultural, sticky materials.

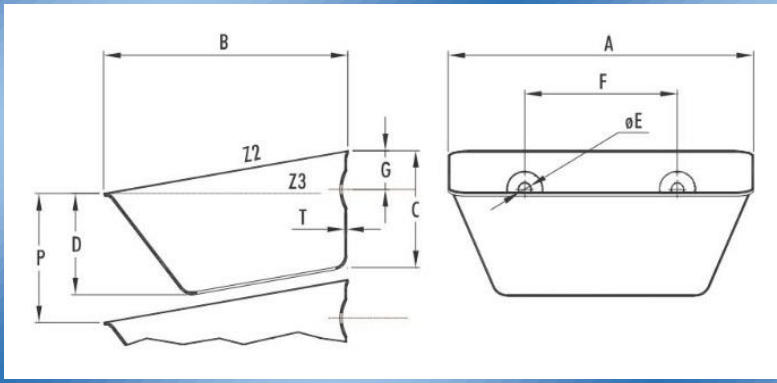

MAZZOLARI

Tazza *Bucket* Gamma standard *Standard range*	A	B	C	T	Peso *Weight*	Capacità (Litri) *Capacity (Litres)*	N° fori *N° of holes*	E	F	G	P**	tz/m *bk/m*
	mm	mm	mm	mm	Kg	Z2	Bombati *Recessed*	ø mm	mm	mm	mm	Max
GB 130-110-B	136	114	51	1,5	0,30	0,50	2	8,5	70	22	57	17,5
GB 130-110+B	136	114	51	1,5	0,36	0,50	2	8,5	70	22	57	17,5
GB 180-140-B	185	139	65	1,5	0,45	1,18	2	9	100	32	71	14
GB 180-140+B	185	139	65	1,5	0,55	1,18	2	9	100	32	71	14
GB 230-165-B	237	163	71	2	0,83	2,10	2	10	120	32	80	12,5
GB 230-165+B	237	163	71	2	1,12	2,10	2	10	120	32	80	12,5
GB 300-165-B	305	166	80	2	1,10	2,75	3	10,5	90*	36	88	11,4
GB 300-165+B	305	166	80	2	1,40	2,75	3	10,5	90*	36	88	11,4
GB 350-200-B	355	200	100	2,5	1,95	4,75	4	11	90	42	111	9
GB 350-200+B	355	200	100	2,5	2,50	4,75	4	11	90	42	111	9
GB 400-220-B	410	218	115	3	2,30	6,91	4	11	100	45	125	8
GB 400-220+B	410	218	115	3	2,95	6,91	4	11	100	45	125	8

Gamma standard *Standard range*	mm	mm	mm	mm	Kg	Z2	Bombati *Recessed*	ø mm	mm	mm	mm	Max
Spidex 100-90-B***	106	88	45	0,9	0,10	0,23	2	8,5	50	17	20	20
Spidex 100-90+B***	106	88	45	0,9	0,12	0,23	2	8,5	50	17	20	20
Spidex 130-110-B***	136	114	51	1,5	0,26	0,50	2	8,5	70	22	57	17,5
Spidex 130-110+B***	136	114	51	1,5	0,31	0,50	2	8,5	70	22	57	17,5
Spidex 180-140-B***	185	139	65	1,5	0,41	1,08	2	9	100	32	71	14
Spidex 180-140+B***	185	139	65	1,5	0,50	1,08	2	9	100	32	71	14
Spidex 280-165-B	291	165	80	2	0,99	2,67	3	11	90	36	87	11,5
Spidex 280-165+B	291	165	80	2	1,32	2,67	3	11	90	36	87	11,5
Spidex 330-190-B	341	192	99	3	2,07	4,50	3	12	100	49	105	9,5
Spidex 330-190+B	341	192	99	3	2,82	4,50	3	12	100	49	105	9,5

+B = con fondo -B = senza fondo
* Disponibile anche con asole per interassi 101-104 mm
**p = passo di riferimento solo per prodotti in grani per colonna continua
*** Fori piani e incavo posteriore

+B = with bottom -B = bottomless
** also available with slots for 101-104 mm centres*
***p = bucket spacing for free flowing granular products only*
**** Flat holes and notched back*

TAZZE BUDD AA

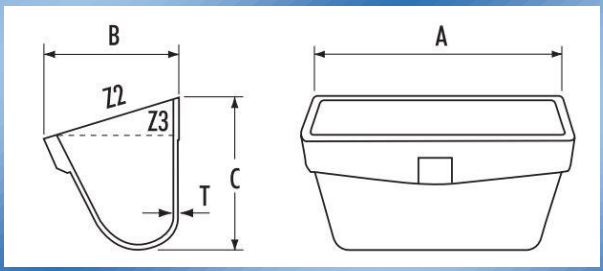

Nylon fuso industriale

Tazza industriale in nylon fuso di colore nero, rinforzato per trasporti pesanti.

Ottima resistenza alla corrosione e all'abrasione.

Proprietà anti-impaccante.

Applicazioni: materiali impaccanti, materiali molto abrasivi, rottami di vetro, sabbia, cemento, inerti ecc.

Industrial molten Nylon

Industrial bucket made in black molten nylon, reinforced for heavy transports.

Excellent resistance to corrosion and abrasion.

Anti-caking properties.

Application: sticky products, very abrasive products, glass scraps, sand, cement, aggregates.

Tazza *Bucket*	A	B	C	T	Peso *Weight*	Capacità (Litri) *Capacity (Litres)*	
	mm	mm	mm	mm	Kg	Z2	Z3
BUDD AA064 CN	164	103	110	4,8	0,21	0,79	0,51
BUDD AA085 CN	214	127	140	6,4	0,47	1,62	1,05
BUDD AA093 CN	243	84	87	6,4	0,13	0,68	0,25
BUDD AA106 CN	268	154	159	7,1	0,70	2,88	1,86
BUDD AA127 CN	315	191	186	9,5	1,26	4,42	3,21
BUDD AA147 CN	374	193	188	9,5	1,42	6,12	3,96
BUDD AA148 CN	369	205	215	9,5	1,67	7,25	4,58
BUDD AA155 CN	400	138	145	11,1	1,26	3,43	2,29
BUDD AA168 CN	422	204	217	12,7	2,17	8,22	5,38
BUDD AA188 CN	451	204	215	12,7	2,05	8,75	5,95
BUDD AA1810 CN	478	259	268	12,7	4,05	13,76	8,84
BUDD AA195 CN	505	133	131	11,1	1,45	3,74	2,41
BUDD AA248 CN	611	220	220	14,2	4,11	10,23	7,31
BUDD AA2413 CN	610	323	323	19,0	8,43	28,32	15,52

TAZZE CC-S

HDP, Nylon

La gamma di tazze CC-S offre maggior capacità, maggior durata e ottimo scarico.

La forma permette di risparmiare spazio di carico e stoccaggio.

La serie CC-S comprende 35 misure in Polietilene alta densità (HDP, Nylon 6).

Applicazioni: cereali, Pellets e prodotti leggeri per l'agricoltura.

HDP, Nylon

CC-S Buckets provides a higher capacity, a longer efficiency and an excellent unloading.

Their shape allows to save space for the loading and storage.

The CC-S series includes 35 sizes, made in high-density polyethylene

Application: cereal, pellets, light agriculture's products.

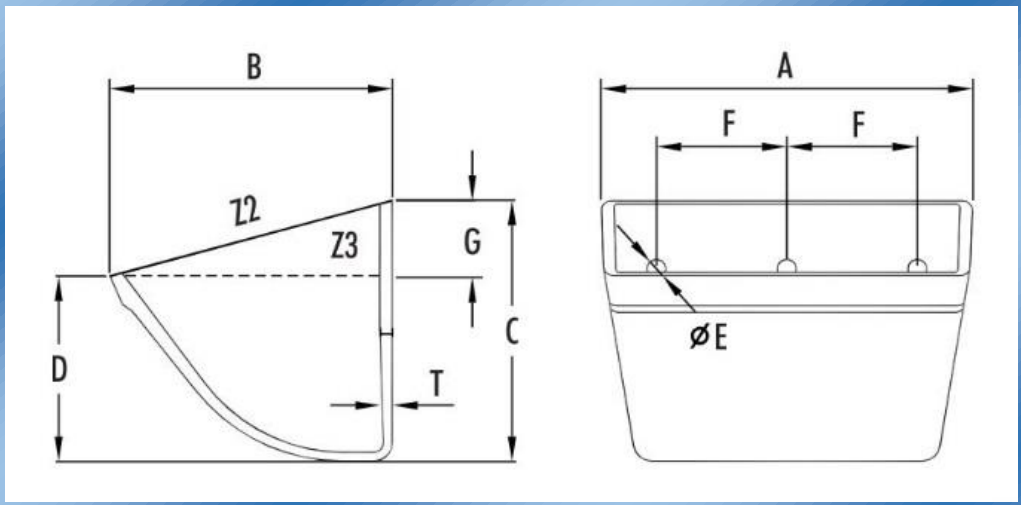

MAZZOLARI

Tazza *Bucket*	A	B	C	D	T	Peso *Weight*	Capacità (Litri) *Capacity (Litres)*		tz/m *bk/m*
	mm	mm	mm	mm	mm	Kg*	Z2	Z3	Max
CC-S 3x2	85	64	53	35	4,5	0,05	0,13	0,10	15,75
CC-S 4x3	112	89	78	54	5,0	0,11	0,37	0,29	11,25
CC-S 5x4	135	115	103	72	5,0	0,20	0,80	0,60	8,75
CC-S 6x4	161	115	103	72	5,0	0,23	0,96	0,74	8,75
CC-S 7x4	186	115	103	72	5,0	0,26	1,13	0,87	8,75
CC-S 6x5	163	141	131	93	6,0	0,37	1,48	1,15	7,15
CC-S 7x5	189	141	131	93	6,0	0,41	1,74	1,35	7,15
CC-S 8x5	214	141	131	93	6,0	0,45	2,00	1,56	7,15
CC-S 9x5	240	141	131	93	6,0	0,50	2,22	1,71	7,15
CC-S 10x5	265	141	131	93	6,0	0,54	2,53	1,97	7,15
CC-S 11x5	290	141	131	93	6,0	0,59	2,78	2,17	7,15
CC-S 12x5	316	141	131	93	6,0	0,62	3,05	2,38	7,15
CC-S 8x6	213	171	154	105	6,0	0,56	2,76	2,10	6,00
CC-S 9x6	239	171	154	105	6,0	0,64	2,95	2,35	6,00
CC-S 10x6	264	171	154	105	6,0	0,68	3,38	2,75	6,00
CC-S 11x6	289	171	154	105	6,0	0,72	3,85	3,10	6,00
CC-S 12x6	315	171	154	105	6,0	0,78	4,30	3,30	6,00
CC-S 13x6	340	171	154	105	6,0	0,84	4,60	3,60	6,00
CC-S 14x6	358	171	154	105	6,0	0,90	5,05	3,95	6,00
CC-S 10x7	273	200	180	127	8,0	1,05	5,12	3,96	5,25
CC-S 11x7	299	200	180	127	8,0	1,10	5,60	4,40	5,25
CC-S 12x7	324	200	180	127	8,0	1,20	6,18	4,79	5,25
CC-S 13x7	350	200	180	127	8,0	1,28	6,71	5,20	5,25
CC-S 14x7	375	200	180	127	8,0	1,37	7,25	5,62	5,25
CC-S 15x7	400	200	180	127	8,0	1,45	7,76	6,03	5,25
CC-S 16x7	426	200	180	127	8,0	1,53	8,30	6,44	5,25
CC-S 10x8	275	228	210	149	10,0	1,44	6,66	5,19	4,60
CC-S 11x8	300	228	210	149	10,0	1,55	7,35	5,73	4,60
CC-S 12x8	326	228	210	149	10,0	1,66	8,07	6,29	4,60
CC-S 13x8	351	228	210	149	10,0	1,76	8,75	6,83	4,60
CC-S 14x8	377	228	210	149	10,0	1,88	9,47	7,40	4,60
CC-S 15x8	402	228	210	149	10,0	1,97	10,16	7,94	4,60
CC-S 16x8	427	228	210	149	10,0	2,05	10,85	8,48	4,60
CC-S 18x8	479	228	210	149	10,0	2,30	12,28	9,61	4,60
CC-S 20x8	529	228	210	149	10,0	2,50	13,65	10,70	4,60

TAZZE JCC-S

HDP, Nylon

La Jumbo CC-S è la versione ultra pesante delle tazze CC-S.

È destinata alle applicazioni più severe, come i terminali portuali, impianti di etanolo e materiali altamente abrasivi.

Condividono la geometria e il design caratteristici delle CC-S, con spessori e durata maggiori, e con la stessa facilità nell'impilarle, che consentono di risparmiare sui costi di trasporto e spazio di stoccaggio.

Applicazioni: cereali, pellets e prodotti leggeri per l'agricoltura, materiali impaccanti, cemento, industria leggera e pesante.

HDP, Nylon

The JUMBO CC-S is an ultra-heavy version of the CC-S buckets.

They are designed for the most massive applications, including port terminals, ethanol installations and highly abrasive materials.

They share the distinctive geometry and design of the CC-S, with higher thickness and durance, and the ease at piling them, thus saving on delivery costs and storage space.

Recommended applications: cereals, pellets & light agricultural, sticky materials, cement, light & heavy industrial etc.

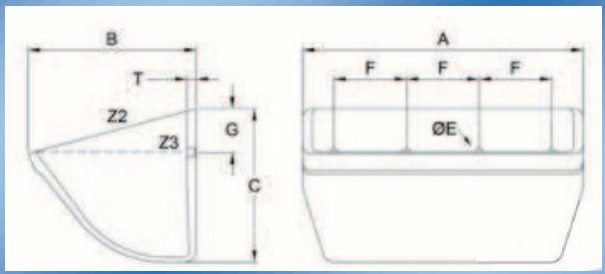

Tazza *Bucket*	A	B	C	D	T	Peso *Weight*	Capacità (Litri) *Capacity (Litres)*		N° fori *N° of holes*	E	F	G	tz/m *bk/m*
	mm	mm	mm	mm	mm	Kg*	Z2	Z3	Piani *Flat*	ø mm	mm	mm	Max
JCC-S 14x8	377	234	211	148	13,0	2,20	9,44	7,38	5	11	75	60	4,6
JCC-S 16x8	432	234	211	148	13,0	2,42	10,92	8,55	6	11	70	60	4,6
JCC-S 18x8	483	234	211	148	13,0	2,70	12,42	9,73	5	11	95	60	4,6
JCC-S 20x8	534	234	211	148	13,0	2,86	13,83	10,85	6	11	90	60	4,6
JCC-S 22x8	585	234	211	148	13,5	3,26	15,16	11,89	6	11	100	60	4,6
JCC-S 24x8	634	234	211	148	13,5	3,52	16,51	12,96	7	11	90	60	4,6

TAZZE SU RICHIESTA

J

BUDD AC

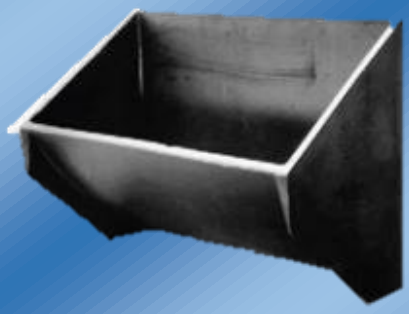

BUDD CS

COLUMBUS

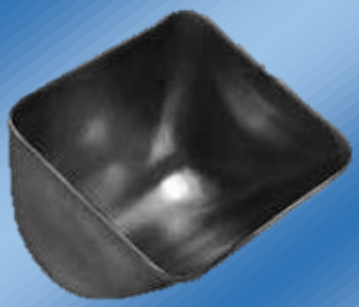

A

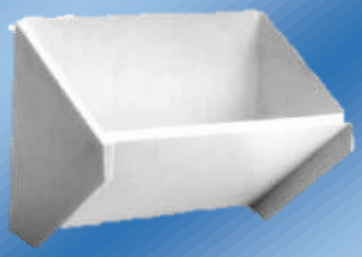

ATLAS MF

D

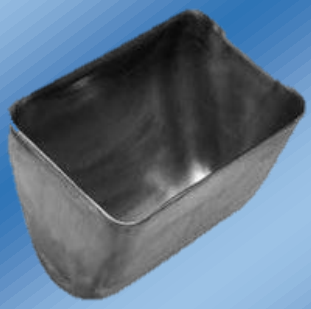

F

MAZZOLARI

BULLONI PER TAZZE

Bulloni con rondella piana
Bolts with flat washer

Bulloni con rondella concava
Bolts with doomed washers

VITI / *SCREWS*		Peso Kg/100 - *Weight Kg/100*						
Classe 5.8 / *Grade 5.8*		Lunghezza viti / *Bolts length*						
RIF. / *REF.*	Ø testa / *head*	25 mm	30 mm	35 mm	40 mm	45 mm	50 mm	60 mm
M7	25	1,30*	1,60	-	-	-	-	-
M8	30	-	2,30*	-	2,50	-	-	-
M10	35	-	-	3,75*	-	4,70	-	5,20
M12	42	-	-	-	-	-	7,20	8,20

RONDELLE *WASHERS*	Peso Kg/100 - *Weight Kg/100*	
RIF. / *REF.*	Concave / *Doomed*	Piatte / *Flat*
M7	0,55*	-
M8	0,70*	0,80
M10	1,65*	1,25
M12	2,90	-

DADI *NUTS*	Peso Kg/100 - *Weight Kg/100*	
RIF. / *REF.*	Bassi / *Low*	Auto / *Self-locking*
M7	0,25*	0,30
M8	0,45*	0,45*
M10	1,00*	1,05*
M12	1,50	1,50*

EURO BOLT

EURO BOLT DIN 15237
Con rondella concava larga
With large domed washer

EURO BOLT DIN 15237
Con rondella piatta stretta
With small flat washer

EURO BOLT DIN 15237
Con rondella piatta larga
With large flat washer

4B REF 70 BOLTS

4B REF 70
Rondella ovale larga
Large oval washer

4B FANG BOLTS

4B EASIFIT BOLTS

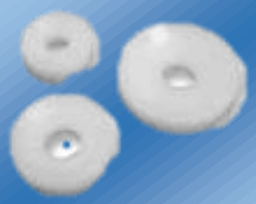

Distanziale *Spacer*	d	D	S
	mm	mm	mm
SW0825	8,5	25	9
SW1030	10,5	30	9
SW1040	10,5	40	9

NASTRI PER ELEVATORI

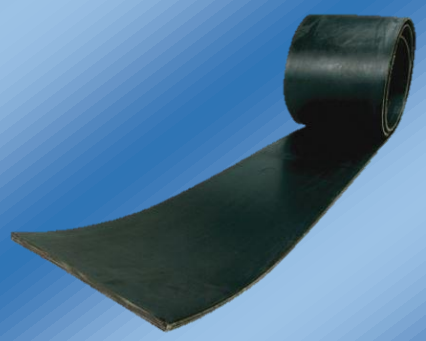

NASTRI IN GOMMA NERA

EPG

Antiabrasivi, antistatici

Nastri per elevatori idonei per qualsiasi tipo di trasporto di prodotti "freddi."

Le loro coperture G resistono sia ai prodotti mediamente abrasivi sia ai prodotti oleosi: inerti, calce, cereali, risone, soia, prodotti vegetali mediamente oleosi, arachidi, mangimi per bestiame.

Temperatura di lavoro: -20°C ÷ +100°C

Abrasion resistent, Antistatic

Elevator belts suitable for any type of transport of "cold" products.

Their G covers can stand both moderately abrasive products and oily products: aggregates, lime, cereals, paddy, soy, averagely oily vegetable products, peanuts, livestock feed.

Working temperature: -20 ° C ÷ + 100 ° C

Antiolio *Oil resistant*

Antistatici *Antistatic*

Temperatura di lavoro in continuo °C -20 +100
Working temperature range continuously °C -20 +100

TIPO - *TYPE*	EPG 11	EPG 12	EPG 13	EPG 14	EPG 15	EPG 16	EPG 17
Carico di rottura N/mm - Classe Nominale *Tensile strength N/mm - Nominal class*	320	400	500	630	800	1000	1250
Carico di lavoro N/mm *Tensile strength N/mm*	32	40	50	63	80	100	125
Numero tele *Number of plies*	2	2	3	3	4	4	5
Tele tipo EP *Plies EP type*	160	200	160	200	200	250	250
Spessore totale mm *Total thickness mm*	6,0	7,0	8,0	8,5	10,0	11,0	12
Spessore copertura superiore / inferiore mm *Thickness top/bottom cover mm*	2+2	2+2	2+2	2+2	2+2	2+2	2+2
Peso kg/m² *Weight kg/m²*	7,0	8,0	9,0	9,5	12,0	12,5	14,0

EPD

Antiolio, antigrasso, antistatici, antiacido, anticalore

Nastri per elevatori idonei per l'utilizzo in siderurgia, fonderia, cave, centrali di betonaggio e altre applicazioni molto abrasive.

Temperatura di lavoro: -20°C ÷ +100°C

Oil-resistant, grease-resistant, antistatic, antacid, heat resistant

Black rubber

Elevator belts suitable for use in the steel industry, foundry, quarries, concrete mixing station and other very abrasive applications.

Working temperature: -20 ° C ÷ + 100 ° C

Antistatici *Antistatic*

Antiabrasivi *Abrasion resistant*

Temperatura di lavoro in continuo °C -20 +100
Working temperature range continuously °C -20 +100

TIPO - *TYPE*	EPD 11	EPD 12	EPD 13	EPD 14	EPD 15	EPD 16	EPD 17
Carico di rottura N/mm - Classe Nominale *Tensile strength N/mm- Nominal class*	320	400	500	630	800	1000	1250
Carico di lavoro N/mm *Tensile strength N/mm*	32	40	50	63	80	100	125
Numero tele *Number of plies*	2	2	3	3	4	4	5
Tele tipo EP *Plies EP type*	160	200	160	200	200	250	250
Spessore totale mm *Total thickness mm*	6,0	7,0	8,0	8,5	10,0	11,0	12
Spessore copertura superiore / inferiore mm *Thickness top/bottom cover mm*	2+2	2+2	2+2	2+2	2+2	2+2	2+2
Peso kg/m² *Weight kg/m²*	7,0	8,0	9,0	9,5	12,0	12,5	14,0

EPGH

Antiolio, antigrasso, antistatici, antiacido, anticalore

Nastri per elevatori idonei per il sollevamento di prodotti grassi, in particolare granulati per concimi e mangimi grassati, semi oleoginosi e oleosi.

Temperatura di lavoro: -20°C ÷ +100°C con punte di 130°C

Oil-resistant grease-resistant, antistatic, antacid, heat resistant

Elevator belts suitable for the lifting of fat, especially granulates for fertilizers and greasy feeds, oil-rich and oily seeds.

Working temperature: -20 ° C ÷ + 100 ° C with peaks of 130 ° C

Antistatici
Antistatic

Alta resistenza agli oli e grassi
High degree oil and fat resistant

Anticalore 100°C
Heat resistant 100°C

Antiacido
Antacid

Temperatura di lavoro in continuo
°C -20 +100 con punte di 130
Working temperature range continuously
°C -20 +100 with maximum peaks up to 130

TIPO - *TYPE*	EPGH 11	EPGH 12	EPGH 13	EPGH 14	EPGH 15	EPGH 16
Carico di rottura N/mm - Classe Nominale *Tensile strength N/mm - Nominal class*	320	400	500	630	800	1000
Carico di lavoro N/mm *Tensile strength N/mm*	32	40	50	63	80	100
Numero tele *Number of plies*	3	3	4	4	5	5
Tele tipo EP *Plies EP type*	100	125	125	160	160	200
Spessore totale mm *Total thickness mm*	7,0	7,5	9,0	9,5	11,0	12,0
Spessore copertura superiore / inferiore mm *Thickness top/bottom cover mm*	2+2	2+2	2+2	2+2	2+2	2+2
Peso kg/m² *Weight kg/m²*	9,0	9,5	11,0	11,5	14,0	15,0

EPWH

Anticalore, antistatici, antiabrasivi

Nastri per elevatori idonei per il sollevamento di prodotti caldi in siderurgia, fonderia, cementeria.

Con temperatura in canna di 150°C con punte di 180°C.

Temperatura di lavoro: -20°C ÷ +100°C

Heat resistant, antistatic, abrasion resistant

Elevator belts suitable for lifting of hot products in iron and steel industry, foundry, cement works.

With a barrel temperature of 150 ° C with peaks of 180 ° C.

Antistatici
Antistatic

Anticalore 150°C -180°C
Heat resistant 150°C -180°C

Antiabrasivi
Abrasion resistant

TIPO - *TYPE*	EPWH 11	EPWH 12	EPWH 13	EPWH 14	EPWH 15	EPWH 16	EPWH 17
Carico di rottura N/mm - Classe Nominale *Tensile strength N/mm - Nominal class*	320	400	500	630	800	1000	1250
Carico di lavoro N/mm *Tensile strength N/mm*	32	40	50	63	80	100	125
Numero tele *Number of plies*	3	3	4	4	5	5	5
Tele tipo EP *Plies EP type*	100	125	125	160	160	200	250
Spessore totale mm *Total thickness mm*	6,5	7,0	8,0	9,0	10,0	10,5	11,0
Spessore copertura superiore / inferiore mm *Thickness top/bottom cover mm*	2+2	2+2	2+2	2+2	2+2	2+2	2+2
Peso kg/m² *Weight kg/m²*	8,0	9,0	10,0	11,0	12,0	13	14,0

EPK

Antiolio, antistatici, autoestinguenti, idonei per ATEX

Nastri per elevatori idonei per qualsiasi tipo di trasporto di prodotti "freddi".

Le loro coperture K resistono sia a prodotti mediamente abrasivi sia a prodotti oleosi: inerti, calce, cereali, risone, soia, prodotti vegetali mediamente oleosi, arachidi, mangimi per bestiame.

Caratteristiche di autoestinguenza secondo ISO 340, come da normativa ATEX.

Oil-resistant, antistatic, self-extinguishing, suitable for ATEX

Elevator belts suitable for transport of any "cold" products.

Their K covers can both stand the average abrasive products and oily products: aggregates, lime, cereals, paddy, soy, medium oily vegetable products, peanuts, livestock feed.

Self-extinguishing features according to ISO 340, as per ATEX regulation.

Working temperature: -20 ° C ÷ + 100 ° C

Suitable to work in potentially explosive atmosphere as intended by ATEX Directives

Antiolio *Oil resistant*

Antistatici *Antistatic*

Autoestinguenti *Flame retardant*

Atex *Atex*

Temperatura di lavoro in continuo °C -20 +100 con punte di 130
Working temperature range continuously °C -20 +100 with maximum peaks up to 130

TIPO - *TYPE*	EPK 11	EPK 12	EPK 13	EPK 14	EPK 15	EPK 16	EPK 17
Carico di rottura N/mm - Classe Nominale *Tensile strength N/mm - Nominal class*	320	400	500	630	800	1000	1250
Carico di lavoro N/mm *Tensile strength N/mm*	32	40	50	63	80	100	125
Numero tele *Number of plies*	2	2	3	3	4	4	5
Tele tipo EP *Plies EP type*	160	200	160	200	200	250	250
Spessore totale mm *Total thickness mm*	6,5	7,0	8	8,5	10,0	10,5	12
Spessore copertura superiore / inferiore mm *Thickness top/bottom cover mm*	2,5+1,5	2,5+1,5	2,5+1,5	2,5+1,5	2,5+1,5	2,5+1,5	2,5+1,5
Peso kg/m² *Weight kg/m²*	8,5	9,0	10,0	10,5	12,0	12,5	14,5

NASTRI IN GOMMA BIANCA

EPG-FDA

Suitable for food industry, oil-resistant, antistatic

Elevator belts suitable for any type of transport of products intended for human consumption.

Working temperature: -25 ° C ÷ + 90 ° C.

Alimentari, antiolio, antistatici

Nastri per elevatori idonei per qualsiasi tipo di trasporto di prodotti destinati ad alimentazione umana.

Temperatura di lavoro: -25°C ÷ +90°C.

Antiolio
Oil resistant

Antistatici
Antistatic

Gomma bianca alimentare
Food quality white rubber

Temperatura di lavoro °C -25 +90
Working temperarure range °C -25 +90

TIPO - *TYPE*	EPG-FDA 11	EPG-FDA 12	EPG-FDA 13	EPG-FDA 14	EPG-FDA 15	EPG-FDA 16
Carico di rottura N/mm - Classe Nominale *Tensile strength N/mm - Nominal class*	320	400	500	630	800	1000
Carico di lavoro N/mm *Tensile strength N/mm*	32	40	50	63	80	100
Numero tele *Number of plies*	2	2	3	3	4	4
Tele tipo EP *Plies EP type*	160	200	160	200	200	250
Spessore totale mm *Total thickness mm*	6,0	6,5	7,0	7,5	8,5	9,0
Spessore copertura superiore / inferiore mm *Thickness top/bottom cover mm*	1,5+1,5	1,5+1,5	1,5+1,5	1,5+1,5	1,5+1,5	1,5+1,5
Peso kg/m² *Weight kg/m²*	8,0	8,5	9,0	9,5	12,0	12,5

EPK-FDA

Alimentari, antiolio, antistatici, autoestinguenti, idonei per ATEX

Nastri per elevatori idonei per qualsiasi tipo di trasporto di prodotti destinati ad alimentazione umana.

Caratteristiche di autoestinguenza secondo ISO 340, come da normativa ATEX.

Temperatura di lavoro: -25°C ÷ +80°C.

Suitable for food industry, oil-proof, antistatic, self-extinguishing, suitable for ATEX

Elevator belts suitable for any type of transport of products intended for human consumption.

Self-extinguishing characteristics according to ISO 340, as per ATEX regulation.

Working temperature: -25 ° C ÷ + 80 ° C.

Antiolio *Oil resistant* | Antistatici *Antistatic* | Autoestinguenti *Flame retardant* | Atex *Atex* | Gomma bianca alimentare *Food quality white rubber* | Temperatura di lavoro °C -25 +80 *Working temperarure range °C -25 +80*

TIPO - *TYPE*	EPK-FDA 11	EPK-FDA 12	EPK-FDA 13	EPK-FDA 14	EPK-FDA 15	EPK-FDA 16
Carico di rottura N/mm - Classe Nominale *Tensile strength N/mm - Nominal class*	320	400	500	630	800	1000
Carico di lavoro N/mm *Tensile strength N/mm*	32	40	50	63	80	100
Numero tele *Number of plies*	2	2	3	3	4	4
Tele tipo EP *Plies EP type*	160	200	160	200	200	250
Spessore totale mm *Total thickness mm*	6,0	7,0	7,5	8,0	9,0	9,5
Spessore copertura superiore / inferiore mm *Thickness top/bottom cover mm*	2+1,5	2+1,5	2+1,5	2+1,5	2+1,5	2+1,5
Peso kg/m² *Weight kg/m²*	9,0	9,5	10,0	10,5	12,5	13,0

NASTRI STW - METALLICI

Antiabrasivi, antistatici, anticalore

Nastri in gomma nera con carcassa metallica STW.

Idonei per il sollevamento di prodotti in siderurgia, fonderia, cementeria.

Con temperatura in canna di 150°C con punte di 180°C.

Resistenza alla temperatura di 180°C in continuo con punte di 210°C.

Anti-abrasive, antistatic, heat resistant

Black rubber belts with STW metal casing.

Suitable for the lifting of products in iron and steel industry, foundry, cement works.

With barrel temperature of 150 °C with peaks of 180 °C

Temperature resistance of 180 ° C continuously with peaks of 210°C.

MAZZOLARI

Antistatici
Antistatic

Antiabrasivi
Abrasion resistant

Anticalore
Heat resistant

TIPO - *TYPE*	STW 800	STW 1000	STW 1250	STW 1600	STW 2000
Carico di rottura N/mm - Classe Nominale *Tensile strength N/mm - Nominal class*	800	1000	1250	1600	2000
Carico di lavoro N/mm *Tensile strength N/mm*	72	90	115	145	182
Larghezza min – max nastro mm *min – max width of belt mm*	350 - 1800				
Lunghezza minima nastro m *Minimum length of belt m*	50				
Spessore totale mm *Total thickness mm*	13,5	14,0	14,0	15,0	15,0
Spessore copertura superiore mm *Thickness top cover mm*	4,0	4,0	4,0	4,0	4,0
Spessore copertura inferiore mm *Thickness bottom cover mm*	4,0	4,0	4,0	4,0	4,0
Peso kg/m² *Weight kg/m²*	20,5	21,0	21,5	23,5	24,5
Diametri minimi dei tamburi (mm) *Minimum pulley diameters (mm)*	500	500	630	630	800

COPERTURE - *COVERS*					
Carico di rottura minimo N/mm ^{2} *Minimum tensile strength N/mm ^{2}*	15	15	15	15	15
Allungamento a rottura min. % *Elongation at break min. %*	400	400	400	400	400
Abrasione max. mm³ *Abrasion max. mm³*	150	150	150	150	150
Durezza Shore A *Hardness Shore A*	60±5	60±5	60±5	60±5	60±5
Densità g/cm³ *Density g/cm³*	1,15	1,15	1,15	1,15	1,15
Resistenza alla temperatura *Heat resistance*	180°C di servizio con punte di 210°C *180°C with peaks up to 210°C*				
Resistenza alla temperatura in canna °C *Resistance to the temperature inside the pipe°C*	150°C – 180°C				

GIUNZIONI PER NASTRI

GIUNZIONI PER NASTRI TESSILI

TIPO / TYPE	AG0	AG3	AG4
Materiale *Material*	Acciaio *Seamless steel*	Alluminio *Aluminium*	Alluminio *Aluminium*
Carico di lavoro nastro *Belt tensile strenght*	320 - 400 N/mm	500 - 800 N/mm	800 - 1500 N/mm
Viti (classe) *Bolts (grade)*	M14 (8.8)	M14 (8.8)	M16 (10.9)
Coppia di serraggio *Tightening torque*	130 Nm	130 Nm	200 Nm
	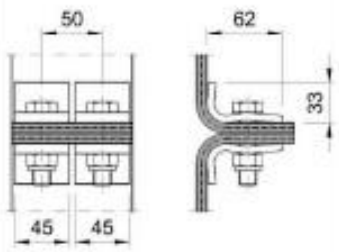	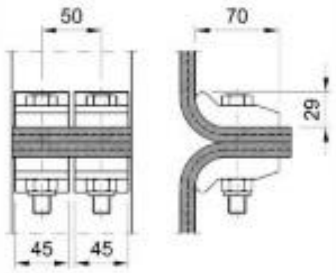	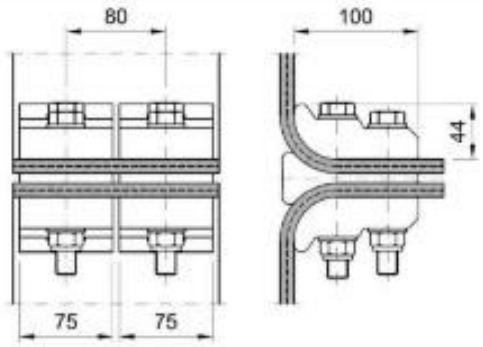

MAZZOLARI

GIUNZIONI PER NASTRI TESSILI

TIPO / TYPE	BC1	BC2	BC3
Materiale *Material*	Alluminio *Aluminium*	Alluminio - ghisa *Aluminium - cast iron*	Alluminio - ghisa *Aluminium - cast iron*
Carico di lavoro nastro *Belt tensile strenght*	metallici *steel* 800 - 1250 N/mm tessili *textile* > 1500 N/mm	1250 - 2000 N/mm	2000 - 2500 N/mm
Viti (classe) *Bolts (grade)*	M16 (10.9)	M16 (10.9)	M16 (10.9)
Coppia di serraggio *Tightening torque*	300 Nm	300 Nm	300 Nm
	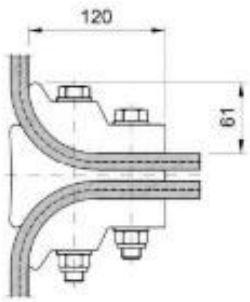	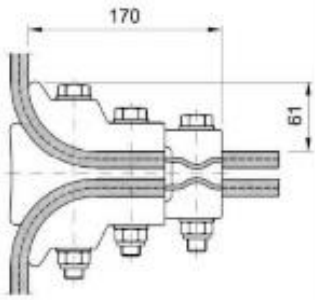	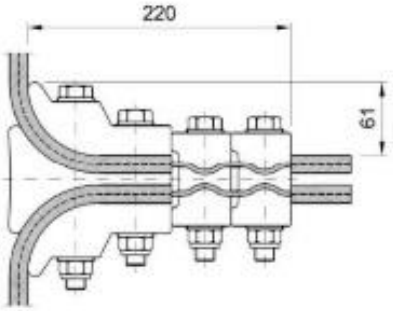

ACCESSORI

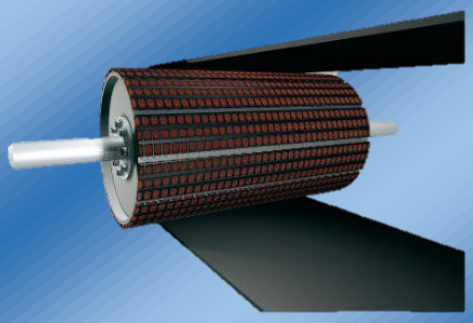

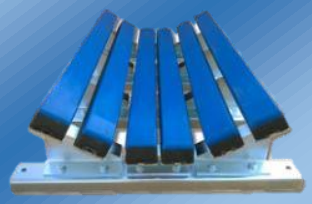

PER

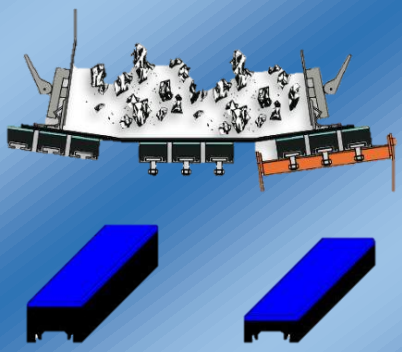

NASTRI

MAZZOLARI

CERALITE

Rivestimento realizzato con lastre di dimensioni 280 x 1125 spessore 15 mm.

Le strisce sono rettangolari con un lato preincollato.

Il rivestimento CERALITE viene incollato a freddo sulla superficie del tamburo, assicurando un'aderenza eccezionale ed una resistenza all'abrasione da 3 a 6 volte superiore rispetto ai rivestimenti tradizionali in gomma.

Covering accomplished through 280 x 1125 plates with a thickness of 15 mm.

The stripes are rectangular shaped and a pre-glued side.

The CERALITE covering is cold glued on the cylinder surface, which provides excellent adherence and an abrasion resistance between 3 and 6 times higher than traditional rubber coverings.

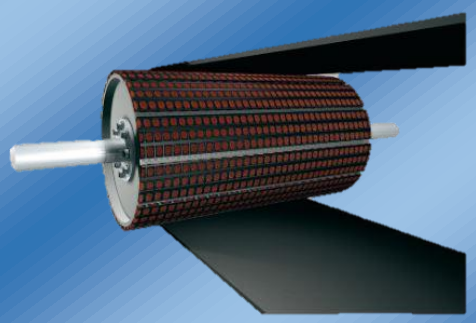

BARRE D'IMPATTO

Associando l'eccezionale scivolamento del PE ad alto peso molecolare con le caratteristiche elastiche della gomma, nasce un'applicazione ideale per i punti di trasferimento.

- Dimensioni 1200 x L.100 x H.75 mm oppure dimensioni 1200 x L.100 x H.50 mm.
- Tenuta perfetta sul punto di trasferimento e assorbimento degli impatti senza perdite di energia.
- Montaggio facile
- Tenuta stagna eccezionale
- Attrito minimo
- Longevità superiore

These associate the exceptional heavy molecular weight sliding characteristics of PE with the flexibility of rubber, thus producing an ideal application for transfer points.

- Dimensions 1200 x L.100 x H.75 mm or 1200 x L.100 x H.50 mm
- They absorb knocks without causing energy losses and save the belt on the load point
- Perfect seal on the transfer point
- Easy to be assembly
- Excellent seal
- Minimum friction
- Longer life

SLIDE-LAG

Copertura rapida della puleggia da effettuare in officina o direttamente sull'impianto grazie a barre già calandrate in gomma, con supporto in acciaio Corten da inserire su guide in acciaio.

Il profilo speciale della gomma aumenta sensibilmente il coefficiente d'attrito fra nastro e puleggia e fornisce un'azione autopulente della puleggia stessa.

Quickly recovering of the pulley to make (to be made) in the workshop or directly on installation thanks to calendared bars made of non-flammable rubber with a weathering steel support to be insert on steel guides.

The peculiar profile of the rubber increases significantly the coefficient of friction between the belt and the pulley and it provides its auto-cleaning action too.

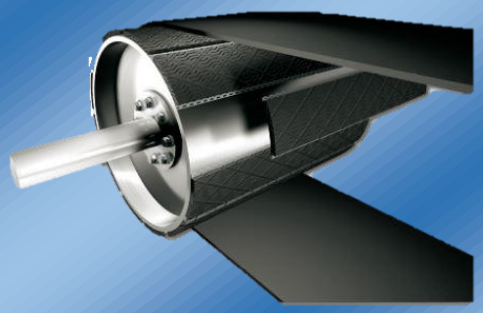

Vantaggi:

- Grazie a un maggiore coefficiente di attrito, a parità di carico è richiesta una tensione inferiore e quindi il nastro viene meno sollecitato.
- Superficie con speciali incisioni che consentono l'auto-pulitura del tamburo ed il mantenimento della tensione anche in presenza di acqua.
- In caso di avaria per cause accidentali si può sostituire solo il pezzo avariato, semplicemente sfilandolo ed inserendo il nuovo pezzo

Advantage:

- Thanks to the higher coefficient of friction, the loading being equal, a lower strain is required, so that the strain on the belt will be lower
- The peculiar etchings on the surface enable the auto-cleaning of the barrel and the conservation of the strain, even in the presence of water.
- In case of failure due to natural causes, it is possible to substitute only the spoiled part, just by extracting it and inserting a new one.

GLIDE BARS

Barre a basso coefficiente di attrito, con una perfetta tenuta nei punti di carico.

Vantaggi delle GLIDE BAR:

- **facilità di montaggio**
- **ottima tenuta stagna**
- **minimo attrito**
- **prodotti a lunga durata**
- **nessun versamento di materiale né necessità di manutenzione**
- **massima sicurezza**

Dimensioni disponibili:

- **1200 x L.200 x sp. 32 mm**
- **1200 x L.250 x sp. 32 mm**
- **1200 x L.300 x sp. 32 mm**

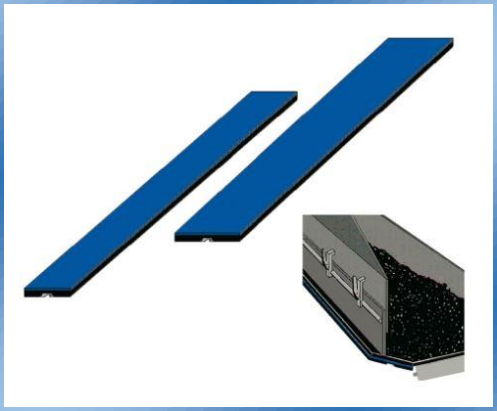

Glidebar - *Glidebar*			
Larghezza nastro *Belt width*	Numero Glidebar *Number of Glidebar*		
mm	200 mm	250 mm	300 mm
500	1+1		
600	1+1		
650	1+1		
800		1+1	
1000		1+1	1+1
1200	2+2	1+1	1+1
1400	2+2	1+1	1+1
1600	1+1	2+2	1+1

Bars with a low coefficient of friction.

Perfect endurance in the point of loading.

Advantage of GLIDE BARS:

- **easy assembly**
- **excellent watertight**
- **minimum friction**
- **Long-lasting products**
- **no dropping of production nor need of**
- **maintenance**
- **maximum safety**

Available sizes:

- **1200 x L.200 x Tht. 32 mm**
- **1200 x L. 250 x Tht. 32 mm**
- **1200 x L. 300 x Tht. 32 mm**

SELLE DI CARICO

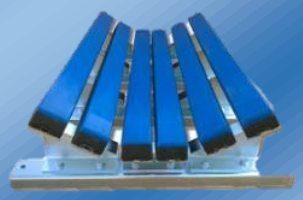

Le selle di carico sono strutture in acciaio che vanno fissate all'intelaiatura del nastro trasportatore.

Servono per posizionare le barre d'impatto, seguendo la sagoma del nastro, al di sotto del punto di carico.

Le dimensioni delle selle di carico ed il numero di barre d'impatto da utilizzare variano in base alla larghezza del nastro trasportatore.

The load saddles are steel frames to be set to the conveyor belt structure.

They are used to set the impact bars following the shape of the belt, below the loading point.

The size of the load saddles and the number of impact bars to be used depends on the width of the conveyor belt.

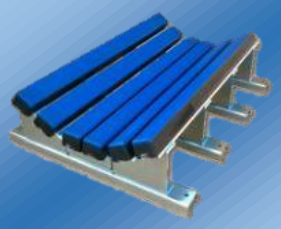

Selle di carico - Load saddles	
Larghezza nastro *Belt width*	Numero barre lato/centro/lato *Number of bars side/centre/side*
mm	n°
650	2+2+2
800	2+3+2
1000	3+3+3
1200	4+3+4
1400	4+5+4
1600	5+5+5

APPARECCHI

DI

CONTROLLO

W 400 ELITE

UNITÀ DI CONTROLLO ELEVATORI A TAZZE

Il W400 ELITE serve a monitorare il funzionamento di un elevatore. Gestisce tre diversi segnali: sbandamento nastro, surriscaldamento cuscinetti e calo di velocità.

- Fino a 4 rilevatori di sbandamento nastro
- fino a 6 sonde di temperatura PTC (3 per zona) collegate in serie)
- 1 indicatore di rotazione induttivo M300 (5 fili)
- Possibilità di Interrompere temporaneamente l'allarme

I led dell'unità di controllo indicano la posizione delle anomalie riscontrate sull'elevatore, l'allarme e lo stato di alimentazione

ELEVATOR CONTROL MONITOR

The W400 ELITE allows tracking the elevator operations. It manages three different signals: belt deviation, bearings temperature and lowering speed.

- Up to 4 deviation detector
- Up to 6 PTC bearing temperature sensors (3 each zone)
- Nr. 1 inductive Slipswitch M300 (5 wires)
- Option to temporarily interrupt the alarm

The control unit LEDs indicate the position of the deviations found on the elevator, the alarm and the power status of the device.

DATI TECNICI		
Tipo	W4004V46CAI	W4004V4CAI
Omologazione	Ex II 3D T125°C Tamb -20°C+50°C	Ex II 2D T125°C Tamb -20°C+50°C
Involucro	Policarbonato	
Alimentazione	95 - 250 VAC 12 - 24 VDC	12 - 24 VDC
Consumi	10 VA	
Protezione	IP 66	
Contatti relè Allarme	1 contatto normalmente aperto 8A 250VAC	
Contatti relè Stop	1 contatto normalmente aperto 8A 250VAC	
Dimensioni	HxLxP:246x188x102mm	
Entrata cavi	2 fori diametro 28mm	
Punti di fissaggio	222x102mm	
Peso	1,3 Kg	

MAZZOLARI

B400 ELITE

UNITÀ DI CONTROLLO ALLINEAMENTO NASTRO

Il B400 ELITE controlla lo sbandamento del nastro con possibilità di collegare sino a 4 rilevatori di sbandamento (Touchswitch, Tapswitch o Binswitch).

Lo sbandamento del nastro viene segnalato da un allarme.

Se il problema persiste nel tempo l'unità di controllo arresta la macchina.

ALIGNMENT CONTROL MONITOR

The B400 ELITE is used to track the belt misalignment with the possibility to connect up to 4 deviation detectors (Touchswitch, Tapswitch or Binswitch).

The deviation of the belt is marked through an alarm signal.

If the problem persists, the monitor stops the machine.

DATI TECNICI		
Tipo	B4004V46CAI	B4004V4CAI
Omologazione	Ex II 3D T125°C Tamb -20°C+50°C	Ex II 2D T125°C Tamb -20°C+50°C
Involucro	Policarbonato	
Alimentazione	95 - 250 VAC 12 - 24 VDC	12 - 24 VDC
Consumi	10 VA	
Protezione	IP 66	
Contatti relè Allarme	ALLARME A :1 contatto normalmente aperto 8A 250VAC ALLARME B :1 contatto normalmente aperto 8A 250VAC	
Contatti relè Stop	STOP A :1 contatto normalmente aperto 8A 250VAC STOP B :1 contatto normalmente aperto 8A 250VAC	
Dimensioni	HxLxP:246x188x102mm	
Entrata cavi	2 fori diametro 28mm	
Punti di fissaggio	222x102mm	
Peso	1,3 Kg	

T400 ELITE

L'unità di controllo gestisce 8 zone separate, ognuna delle quali è in grado di monitorare da 1 a 6 sonde collegate in serie (max 48).

Il T400 ELITE è dotato di una sola uscita relè.

Per aumentare le uscite da 1 a 8 è necessario aggiungere la scheda di interfaccia TX400PLCB (opzionale).

T400N ELITE: versione con temperatura di allarme selezionabile. Solo in combinazione con sonde di temperatura NTC.

UNITÀ DI CONTROLLO TEMPERATURA

Il T400 ELITE controlla il surriscaldamento dei cuscinetti e delle superfici dei macchinari per prevenire costosi tempi di inattività e consente di eliminare il rischio di esplosioni.

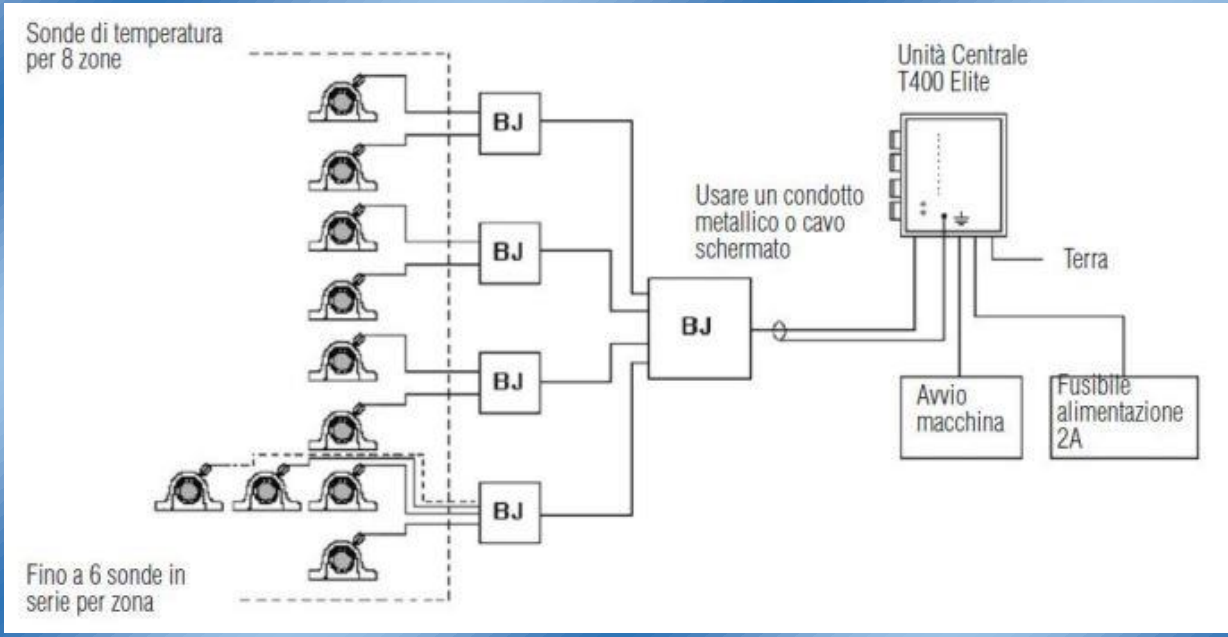

Il T400 ELITE è una centralina elettronica che funziona in combinazione con sonde di temperatura PTC.

HEAT CONTROL MONITOR

T400 ELITE check the overheating of bearings and machineries' surface to prevent expensive periods of inactivity and it allows removing the risk of explosions.

The T400 ELITE Temperature Monitor is an electrical box, which

MAZZOLARI

works in conjunction with PTC temperature sensors.

The control unit incorporates eight separate zones, each of which is able to track 1 to 6 individual bearings connected in series.

The T400 ELITE is only equipped with 1 relay output.

To add other outputs from 1 to 8 you must add the TX400PLCB Alarm Interface Board (optional).

T400N ELITE: version with selectable temperature alarm. Only in combination with NTC temperature sensors.

DATI TECNICI		
Tipo	T4004V46CAI	T4004V4CAI
Omologazione	Ex II 3D T125°C Tamb -20°C+50°C	Ex II 2D T125°C Tamb -20°C+50°C
Involucro	Policarbonato	
Alimentazione	95 -250 VAC 12-24 VDC	12-24 VDC
Consumi	10 VA	
Protezione	IP 66	
Contatti relè Allarme	1 contatto normalmente aperto 8A 250VAC	
Contatti relè Stop	1 contatto normalmente aperto 8A 250VAC	
Dimensioni	HxLxP:246x188x102mm	
Entrata cavi	2 fori diametro 28mm	
Punti di fissaggio	222x102mm	
Peso	1,3 Kg	

WDB, MDB, ADB

SONDE DI TEMPERATURA

Le sonde di temperatura si usano per rilevare la temperatura di cuscinetti, motori, riduttori, ecc.

Le sonde si avvitano direttamente nella sede del cuscinetto al posto dell'ingrassatore.

Ogni sonda è dotata di ingrassatore per consentire la lubrificazione del cuscinetto senza doverla smontare.

Le sonde MDB8 sono dotate di clip di messa a terra e di connettore M12.

Le sonde ADB8 sono regolabili in profondità e sono disponibili in diverse lunghezze (50, 100, 200, 300 mm).

Le sonde WDB7 sono dotate di un foro per il fissaggio sulle superfici di motori, riduttori o basamenti.

Le sonde di temperatura sono disponibili con sensori tipo NTC, PTC e Pt100.

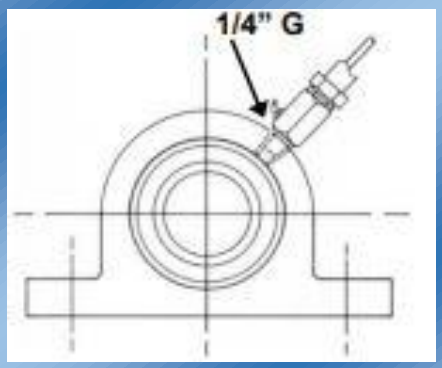

HEAT PROBES

You can use the heat probes to detect the heat of bearings, engines, regulators etc.

The probes are screwed directly on the base of the bearing at the place of the greaser.

Every probe is equipped with a fattener in order to allow the greasing of the bearings without stripping them.

MDBS probes are equipped with grounding clips and a M12 connector.

ADBS probes have adjustable depth and they are available in several length (50, 100, 200, 300 mm).

WDB7 probes are equipped with a hole for the fastening on the surface of engines, adaptors and pedestals.

Heat probes are available with NTC, PTC and Pt100 sensors.

SPECIFICHE TECNICHE – TECHNICAL SPECIFICATIONS:

Termistori PTC	
Resistenza a 60°C	≤ 250 Ohm
Resistenza alla soglia di intervento	≥ 2'000 Ohm
Voltaggio	5 – 25 VDC
Assorbimento	20 mA

Termistori Contatto	
Resistenza a 60°C	≤ 2 Ohm
Resistenza alla soglia di intervento	Circuito aperto
Voltaggio	24 VDC
Assorbimento	1,5 A

Termistori NTC	
Resistenza a 25°C	10'000 Ohm
Resistenza a 60°C	2'487 Ohm
Resistenza a 90°C	916 Ohm
Voltaggio	5 – 24 VDC
Assorbimento	1 mA

Termistori Pt100	
Resistenza a 0°C	100 Ohm
Resistenza a 80°C	131 Ohm
Voltaggio	Via trasduttore
Assorbimento	1 mA

Adattatori per Sonde		
Codice	*filettatura femmina*	*filettatura maschio D1*
RAM6	1/4"G	M6
RAM8x1.25	1/4"G	M8x1.25
RAM8x1	1/4"G	M8x1
RAM10x1.5	1/4"G	M10x1.5
RAM10x1	1/4"G	M10x1
RAM12	1/4"G	M12
RA1/2G	1/4"G	1/2"G
RA1/8G	1/4"G	1/8"G
RA3/8G	1/4"G	3/8"G

SERIE WDB8

Codice	Descrizione	Termistore Tipo	Filettatura	ATEX Zona	IECEx
WDB810V3AI	Monitoraggio continuo temperatura (da -30 a 110°C)	NTC	1/4" G	20	✓
WDB819V3AI	Monitoraggio continuo temperatura (da -30 a 110°C)	Pt100	1/4" G	20	✓
WDB812V3AI	60°C Soglia di intervento	PTC	1/4" G	20	✓
WDB813V3AI	70°C Soglia di intervento	PTC	1/4" G	20	✓
WDB814V3AI	80°C Soglia di intervento	PTC	1/4" G	20	✓
WDB815V3AI	90°C Soglia di intervento	PTC	1/4" G	20	✓

SERIE WDB7

Codice	Descrizione	Termistore Tipo	Foro di montaggio	ATEX Zona	IECEx
WDB70V3AI	Monitoraggio continuo temperatura (da -30 a 110°C)	NTC	Ø8 mm	20	✓
WDB79V3AI	Monitoraggio continuo temperatura (da -30 a 110°C)	Pt100	Ø8 mm	20	✓
WDB72V3AI	60°C Soglia di intervento	PTC	Ø8 mm	20	✓
WDB73V3AI	70°C Soglia di intervento	PTC	Ø8 mm	20	✓
WDB74V3AI	80°C Soglia di intervento	PTC	Ø8 mm	20	✓
WDB75V3AI	90°C Soglia di intervento	PTC	Ø8 mm	20	✓

SERIE MDB8

Codice Sonda	Descrizione	Termistore Tipo	Filettatura	ATEX Zona
MDB810V3AI	Monitoraggio continuo temperatura (da -30 a 110°C)	NTC	1/4" G	22
MDB819V3AI	Monitoraggio continuo temperatura (da -30 a 110°C)	Pt100	1/4" G	22
MDB812V3AI	60°C Soglia di intervento	PTC	1/4" G	22
MDB813V3AI	70°C Soglia di intervento	PTC	1/4" G	22
MDB814V3AI	80°C Soglia di intervento	PTC	1/4" G	22
MDB832V3AI	60°C Soglia di intervento	Contatto	1/4" G	22
MDB833V3AI	70°C Soglia di intervento	Contatto	1/4" G	22
MDB834V3AI	80°C Soglia di intervento	Contatto	1/4" G	22

Codice Cavo	Descrizione	Atex Zona
CA4SW03AI	Cavo 3m – Connettore M12 – fili zincati	22
CA4SW05AI	Cavo 5m – Connettore M12 – fili zincati	22
CA4SW10AI	Cavo 10m – Connettore M12 – fili zincati	22
CA4SW30AI	Cavo 30m – Connettore M12 – fili zincati	22
CA4SP03AI	Cavo 3m – Connettore M12 – M12	22
CA4SP05AI	Cavo 5m – Connettore M12 – M12	22
CA4SP10AI	Cavo 10m – Connettore M12 – M12	22
CA4SP30AI	Cavo 30m – Connettore M12 – M12	22

SERIE ADB8

Codice	Descrizione	Termistore Tipo	Filetta-tura	ATEX Zona	IECEx
ADB810V3AI	Cavo 3m – Sonda 100mm - temperatura (da -30 a 110°C)	NTC	1/4" G	20	✓
ADB810V3AI/D2	Cavo 3m – Sonda 50mm - temperatura (da -30 a 110°C)	NTC	1/4" G	20	✓
ADB810V3AI/D8	Cavo 3m – Sonda 200mm - temperatura (da -30 a 110°C)	NTC	1/4" G	20	✓
ADB810V3AI/D12	Cavo 3m – Sonda 300mm - temperatura (da -30 a 110°C)	NTC	1/4" G	20	✓
ADB819V3AI	Cavo 3m – Sonda 100mm - temperatura (da -30 a 110°C)	Pt100	1/4" G	20	✓
ADB819V3AI/D2	Cavo 3m – Sonda 50mm - temperatura (da -30 a 110°C)	Pt100	1/4" G	20	✓
ADB819V3AI/D8	Cavo 3m – Sonda 200mm - temperatura (da -30 a 110°C)	Pt100	1/4" G	20	✓
ADB819V3AI/D12	Cavo 3m – Sonda 300mm - temperatura (da -30 a 110°C)	Pt100	1/4" G	20	✓

TAPSWITCH

Il Tapswitch è un finecorsa senza parti in movimento, che rileva lo sbandamento dei nastri o delle pulegge negli elevatori e nei trasportatori.

Il Tapswitch deve essere installato in coppia su entrambi i lati del nastro.

Caratteristiche:

- Superficie di contatto antiusura in acciaio -
- Funzionamento garantito anche in presenza di polvere ed incrostazioni
- Soglia di intervento 5 Kg circa

The Tapswitch is a limit-switch without moving parts, which detects the deviation of both belts and pulleys in conveyors and bucket elevators.

The Tapswitch must be installed in pairs on both sides of the belt.

Features:

- Steel wear-resistant contact surface
- Functioning guaranteed even in the event of dust and fouling
- Intervention threshold: around 5 kg

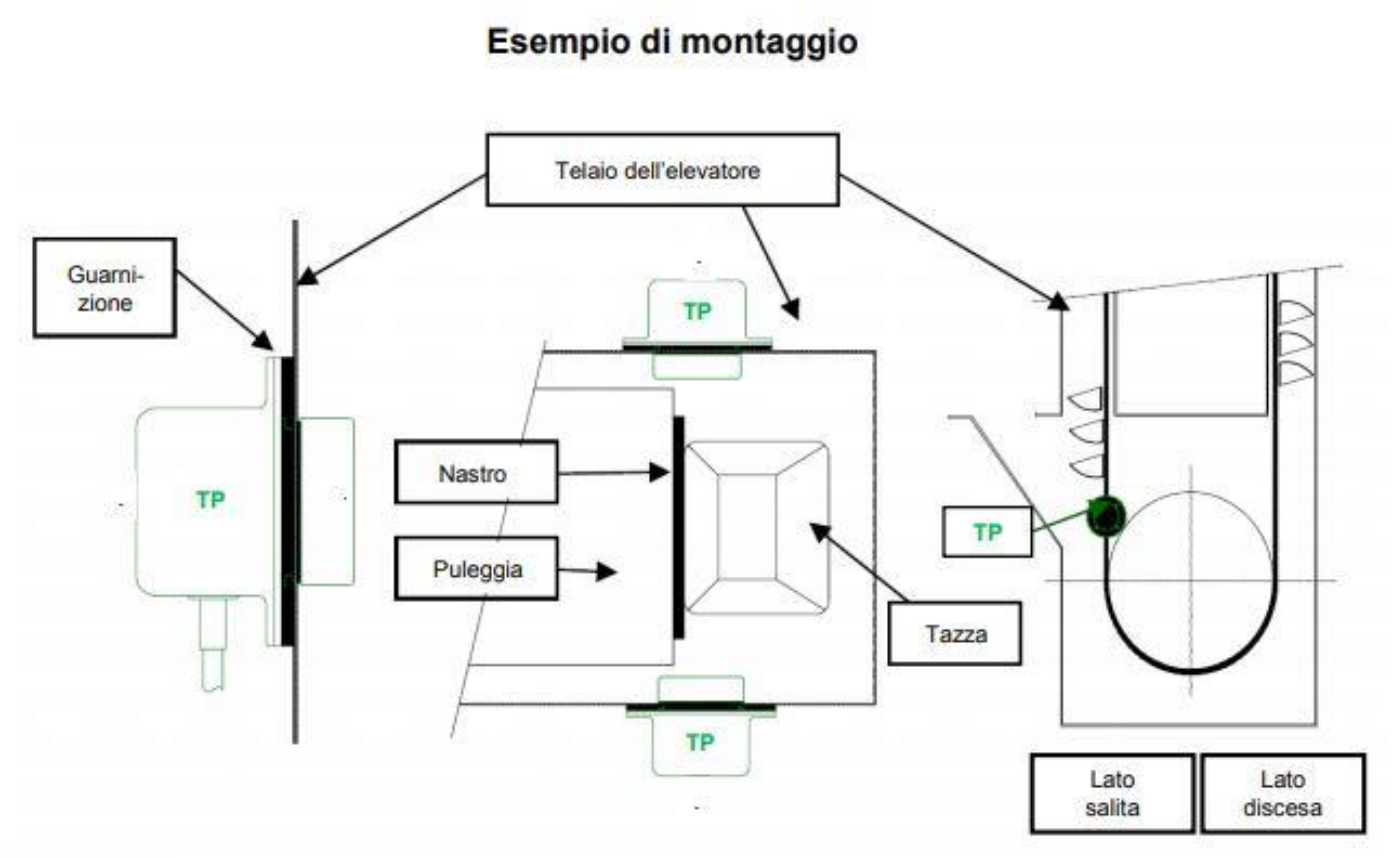

DATI TECNICI	
Tipo	TP12TAI
Omologazione	Ex II 2D Ex tb IIIC Db T80°C Tamb -20°C +40°C
Tensione di commutazione	250 VAC/VDC
Consumi	0
Uscita	Contatto di scambio senza tensione 1.5A 250VAC non induttivo
Soglia di intervento	5 Kg circa (non regolabile)
Connessione	Cavo a 6 fili di 3 metri
Rivestimento	Acciaio verniciato
Superficie contatto	Acciaio
Protezione	IP 66
Peso	0,8 Kg
Fori di fissaggio M6	51x51 mm
Dimensioni	Diametro 86x45 mm

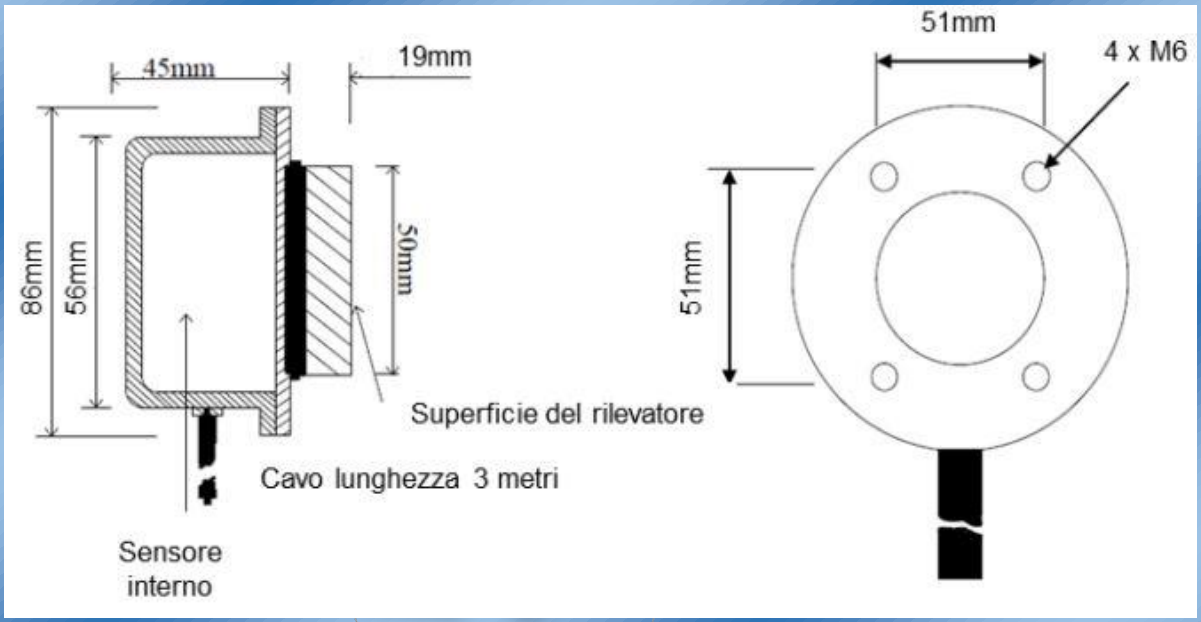

MAZZOLARI

TOUCHSWITCH

Il touchswitch è un finecorsa elettronico senza parti in movimento per rilevare lo sbandamento del nastro all'interno di trasportatori ed elevatori.

Il sensore rileva il contatto con il nastro o con la puleggia e attiva un relè il cui segnale può essere utilizzato come allarme e arresto della macchina.

Il Touchswitch deve essere installato in coppia su entrambi i lati del nastro/puleggia.

CARATTERISTICHE

- Superfice di contatto antiusura in acciaio Inox temprato
- Funzionamento garantito anche in presenza di polvere ed incrostazioni
- Manopola esterna per un rapido test del sistema
- Soglia di intervento 3,6 Kg circa

The Touchswitch is an electronic limit-switch without moving parts, which detects the deviation of both pulleys and belts in conveyors and bucket elevators.

The sensor detects the contact with the belt or pulley and activates a relay whose signal can be also used as an alarm and stop signal.

The sensors must be installed in pairs on opposite sides of the belt / pulley.

FEATURES

- Hardened stainless Steel contact surface
- Functioning guaranteed even in the event of dust and fouling
- External handle for a queek system test
- Intervention threshold: around 3,6 kg

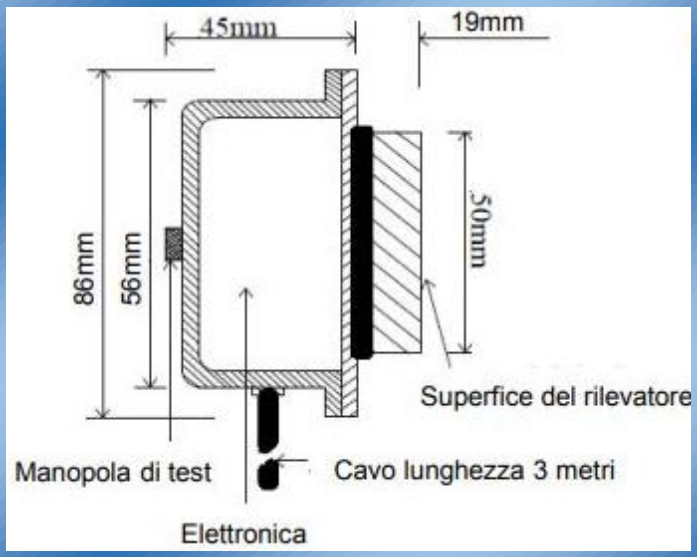

MAZZOLARI

Esempio di montaggio

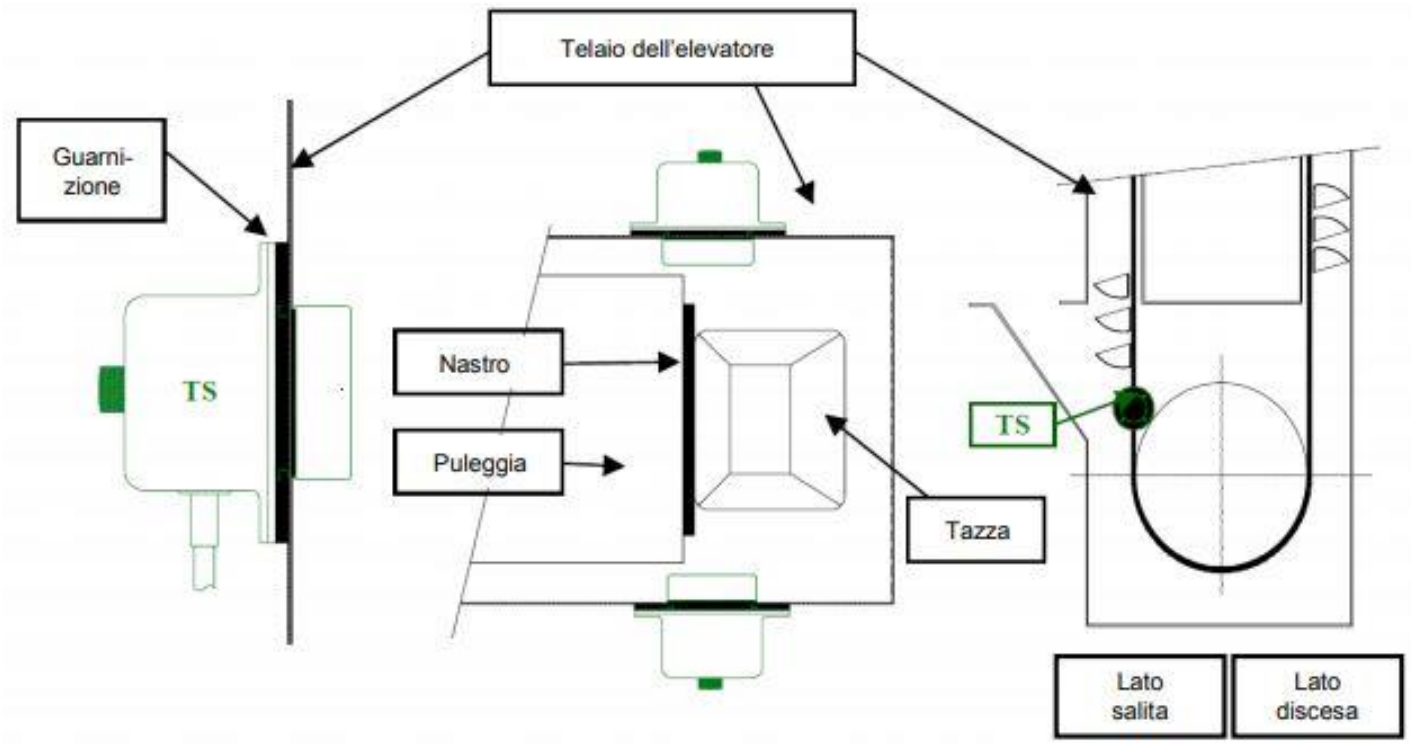

DATI TECNICI	
Tipo	TS2V34AI
Omologazione	Ex II 1D Ex ta IIIC Db T125°C Da Tamb -20°C +40°C
Alimentazione	12-24 VDC
Corrente di alimentazione	21mA max
Stato del sensore	LED verde Indica l'accensione e l'assenza di allarme
Soglia di intervento	3,6 Kg circa
Cavo	6 fili di 3 metri
Rivestimento	Acciaio verniciato
Superfice contatto	Acciaio Inox temprato
Protezione	IP 66
Uscita	Relè allo stato solido normalmente aperto; 50 mA @ 240 VAC/VDC (max) non-induttivo
Peso	0.8 Kg
Fori di fissaggio	N°4 M6 su un diametro di 73 mm
Dimensioni	Diametro 86x45 mm

M300

INDICATORE DI ROTAZIONE Protegge i meccanismi rotanti (quali ad esempio elevatori, trasportatori, miscelatori, ventilatori, ecc.) in condizioni di sotto-velocità pericolose.

CARATTERISTICHE:

- interviene automaticamente alla diminuzione del 20% della velocità;
- taratura del microprocessore tramite magnete;
- ritardo partenza regolabile da 0 a 30 secondi.

REVOLVING MARKER

It protects revolving machines (such as elevators, conveyors, mixers, fans etc.) in case of dangerous under-speed.

FEATURES

- it starts to work automatically in case of 20% speed drops;
- microprocessor setting through magnet;
- adjustable start delay 0 to 30 seconds.

DATI TECNICI			
Tipo	**M3003V10AI**	**M3008V10AI**	**M3007V10AI**
Omologazione	ATEX e IECEx Zona 20 e Zona 0	ATEX e IECEx Zona 21 e Zona 1	ATEX e IECEx Zona 20 e Zona 0
Alimentazione	24 - 240 VAC/VDC	24 - 240 VAC/VDC	24 - 240 VAC/VDC
Output	FET	Relè SPCO	Relè SPCO
Numero fili	Cavo a 2 fili di 3 metri	Cavo a 5 fili di 3 metri	Cavo a 5 fili di 3 metri
Campo di rilevamento	≤ 8 mm	≤ 8 mm	≤ 8 mm
Frequenza di rilevamento	10-3600 PPM	10-3600 PPM	10-3600 PPM
Ritardo alla partenza	Da 0 a 30 secondi	Da 0 a 30 secondi	Da 0 a 30 secondi
Capacità di commutazione	100 mA	240 VDC/VAC; 3 A	60 VDC/VAC; 3 A
Temperatura di esercizio	-15°C / +50°C	-15°C / +50°C	-15°C / +50°C
Protezione	IP 66	IP 66	IP 66

M100

INDICATORE DI ARRESTO

Protegge i meccanismi rotanti (quali ad esempio elevatori, trasportatori, miscelatori, ventilatori, ecc.) in condizioni di sotto-velocità pericolose.

Il rilevatore di arresto induttivo M1003 capta il passaggio di un indicatore metallico fissato sull'albero.

Se non riceve nessun impulso entro 4 secondi, viene inviato un segnale di arresto.

CARATTERISTICHE

- Sistema senza contatto.
- Campo di rilevamento= 6 mm;
- Ritardo di lettura alla partenza di 4 secondi;
- Non necessita di taratura.

STOPSWITCH

It protects revolving machines (such as elevators, conveyors, mixers, fans etc.) in case of dangerous under-speed.

The inductive stop sensor M100 picks up the transition of a metal pointer fixed on the shaft.

If it doesn't receive any impulse within 4 seconds, a stop signal is sent.

FEATURES

- Contactless system;
- Detection range = 6 mm
- Reading delay at the start: 4 seconds.
- It doesn't need any calibration.

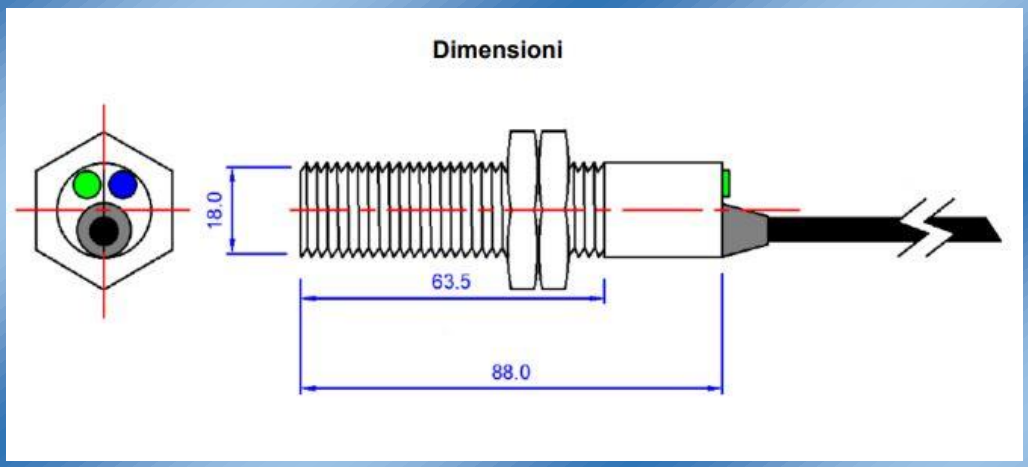

MAZZOLARI

DATI TECNICI	
Tipo	M1003V10AI
Omologazione	Ex II 2D Ex mb IIIC T100°C Db Tamb -15°C+50°C Ex II 2G Ex mb IIC T5 Gb Ex I M2 Ex mb I Mb
Alimentazione	24 - 240 VAC/VDC
Output	FET
Cavo	2 fili - lunghezza 3 metri
Campo di rilevamento	6 mm
Campo di velocità	da 20 a 3600 impulsi al minuto
Ritardo all'avvio	4 secondi
Capacità di commutazione	50 mA
Temperatura di esercizio	da -15°C a +50°C
Protezione	IP 66

WHIRLIGIG

Whirligig is a device patented for the assembly of inductive revolving detectors.

It is to be installed on a rotating shaft of machinery such as: elevators, conveyors, mixers etc.

It can be installed on shafts whose diameter is ≥ 51 mm.

Made up of stainless steel containing a magnet with a threaded hole M12 for the assembly on the Whirligig.

Il Whirligig è un dispositivo brevettato per il montaggio di sensori induttivi di controllo rotazione.

Da installare su un albero rotante di macchine quali: elevatori, trasportatori, miscelatori, ecc.

Il Mag-Con può essere installato su alberi di diametro ≥ 51 mm

Realizzato in acciaio inox contenente un magnete, con un foro filetatto M12 per il fissaggio sul Whirligig.

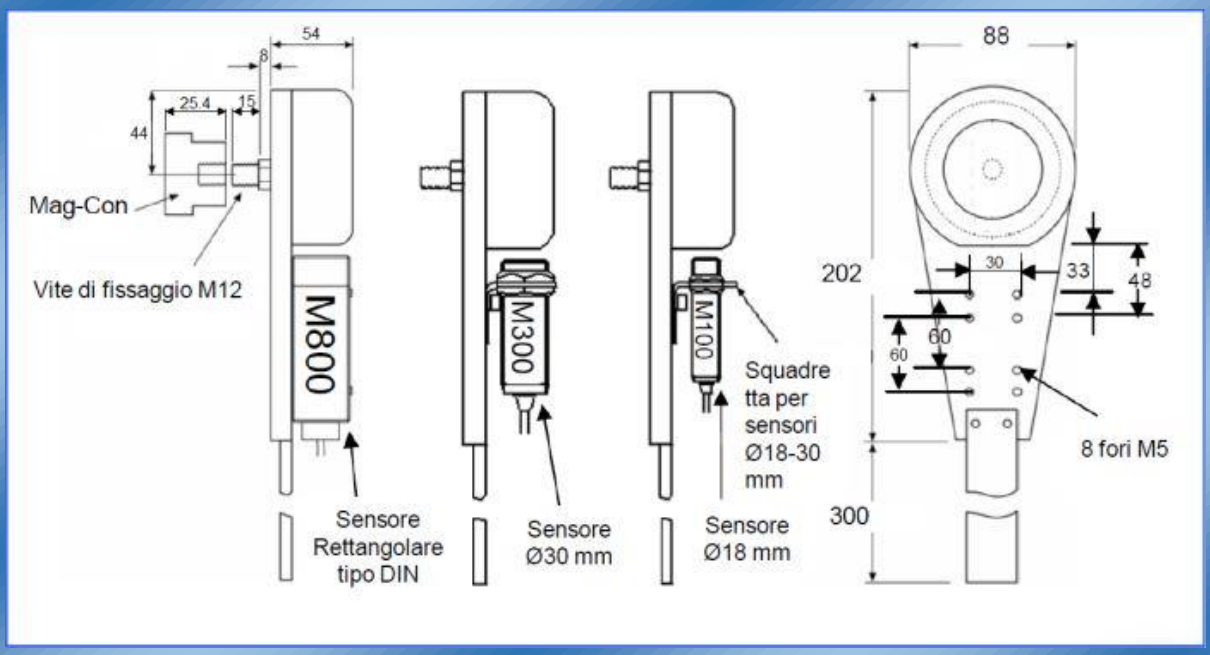

MAZZOLARI

P100

RILEVATORE INDUTTIVO DI PROSSIMITÀ (diam.18)

Il P100 può essere utilizzato su elevatori, trasportatori ed altri macchinari ed è in grado di rilevare la presenza di oggetti (in materiale ferroso) a una distanza massima di 6 mm.

Inoltre può servire come generatore di impulsi per il monitoraggio della velocità di rotazione.

È possibile scegliere tra:

- P1003V10AI (normalmente chiuso) → cavo a 2 fili.
- P1004V10AI (normalmente aperto) → cavo a 2 fili.
- P1003V34AI (NA/NC secondo la polarità) → cavo a 4 fili.

INDUCTIVE CLOSENESS DETECTOR (diam. 18)

P100 can be used on elevators, conveyors and other machineries; it can detect the presence of iron objects up to a 6 mm distance.

Moreover, it can serve as a pulse generator for the monitory of the rotational speed.

You can choose between:

- P1003V10AI (usually closed) → 2 wires cable;
- P1004V10AI (usually open) → 2 wires cable;
- P1003V34AI (open or closed according to the polarity) → 4 wires cable

DATI TECNICI			
Tipo	**P1003V10AI**	**P1004V10AI**	**P1003V34AI**
Omologazione	ATEX e IECEx Zona 21 e Zona 1	ATEX e IECEx Zona 21 e Zona 1	ATEX e IECEx Zona 21 e Zona 1
Alimentazione	24 - 240 VAC/VDC	24 - 240 VAC/VDC	10 - 30 VDC
Output	NC - aperto se rileva	NA - chiuso se rileva	NC / NA
Numero fili	Cavo a 2 fili di 3 metri	Cavo a 2 fili di 3 metri	Cavo a 4 fili di 3 metri
Campo di rilevamento	≤ 6 mm	≤ 6 mm	≤ 6 mm
Frequenza max	3600 PPM / 60 Hz	3600 PPM / 60 Hz	3600 PPM / 60 Hz
Corrente max	50 mA	50 mA	100 mA
Temperatura di esercizio	-15°C / +50°C	-15°C / +50°C	-15°C / +50°C
Protezione	IP 66	IP 66	IP 66

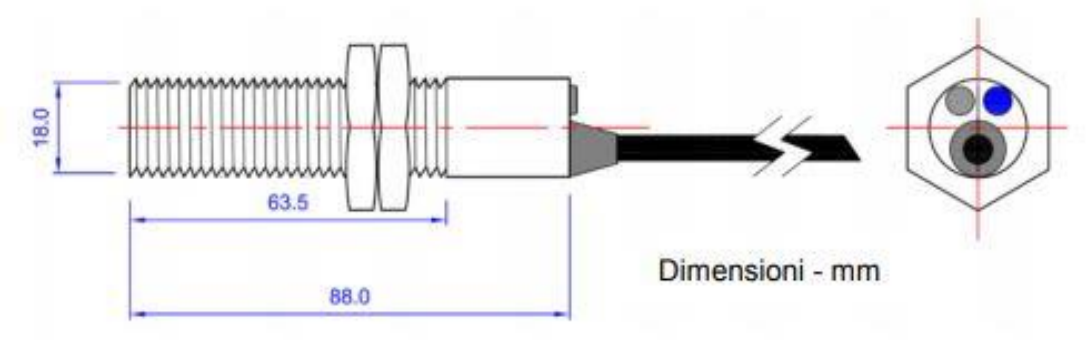

P300

RILEVATORE INDUTTIVO DI PROSSIMITÀ (diam.30)

Il P300 può essere utilizzato su elevatori, trasportatori e altri macchinari ed è in grado di rilevare la presenza di oggetti (in materiale ferroso) ad una distanza massima di 8 mm.

È possibile scegliere tra:

- **P3003V10AI (normalmente chiuso) cavo a 2 fili.**
- **P3004V10AI (normalmente aperto) cavo a 2 fili.**
- **P3003V34AI (dipende dal cablaggio) cavo a 4 fili.**

INDUCTIVE CLOSENESS DETECTOR (diam. 30)

P300 can be used on elevators, conveyors and other machineries; it can detect the presence of iron objects up to a 6 mm distance.

You can choose between:

- **P3003V10AI (usually closed) – 2 wires cable.**
- **P3004V10AI (usually open) →2 wires cable**
- **P3003V34AI (open or closed depending on the wiring) → 4 wires cable**

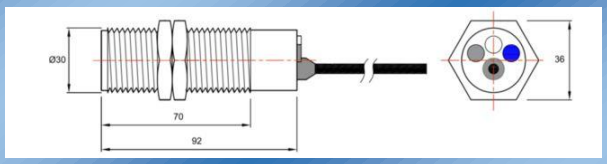

MAZZOLARI

DATI TECNICI			
Tipo	**P3003V10AI**	**P3004V10AI**	**P3003V34AI**
Omologazione	ATEX e IECEx Zona 20 e Zona 0	ATEX e IECEx Zona 20 e Zona 0	ATEX e IECEx Zona 20 e Zona 0
Alimentazione	24 - 240 VAC/VDC	24 - 240 VAC/VDC	10 - 30 VDC
Output	NC - aperto se rileva	NA - chiuso se rileva	NC / NA
Numero fili	Cavo a 2 fili di 3 metri	Cavo a 2 fili di 3 metri	Cavo a 4 fili di 3 metri
Campo di rilevamento	≤ 8 mm	≤ 8 mm	≤ 8 mm
Frequenza max	3600 PPM / 60 Hz	3600 PPM / 60 Hz	3600 PPM / 60 Hz
Corrente max	100 mA	100 mA	100 mA
Temperatura di esercizio	-15°C / +50°C	-15°C / +50°C	-15°C / +50°C
Protezione	IP 66	IP 66	IP 66

BINSWITCH

RILEVATORI CAPACITIVI DI PROSSIMITÀ

Il Binswitch può essere utilizzato per rilevare il livello o l'intasamento in elevatori, trasportatori ed altri macchinari.

È in grado di rilevare la presenza di liquidi o di materiali solidi ad una distanza massima di 25 mm.

È dotato di calibrazione intelligente per ignorare l'accumulo di polvere.

OPZIONI:

- BAS3 → Protezione antiabrasione in nylon
- CAP1 Coperchio di protezione per BAS3

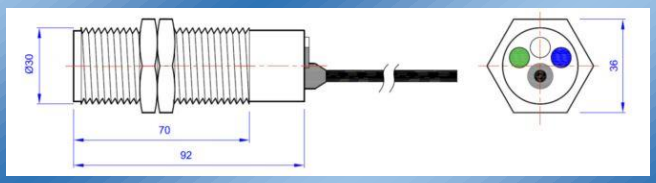

CAPACITIVE PROXIMITY DETECTORS

Binswitch can be used to detect the level or obstructions in elevators, conveyors and other machineries.

It can detect the presence of liquids or solid materials up to a 25 mm distance.

It is equipped with intelligent calibration in order to ignore dust sediments.

OPTIONALS:

- BAS3 → Nylon abrasion-resistant protection
- CAP1 → Protection cover for BAS3

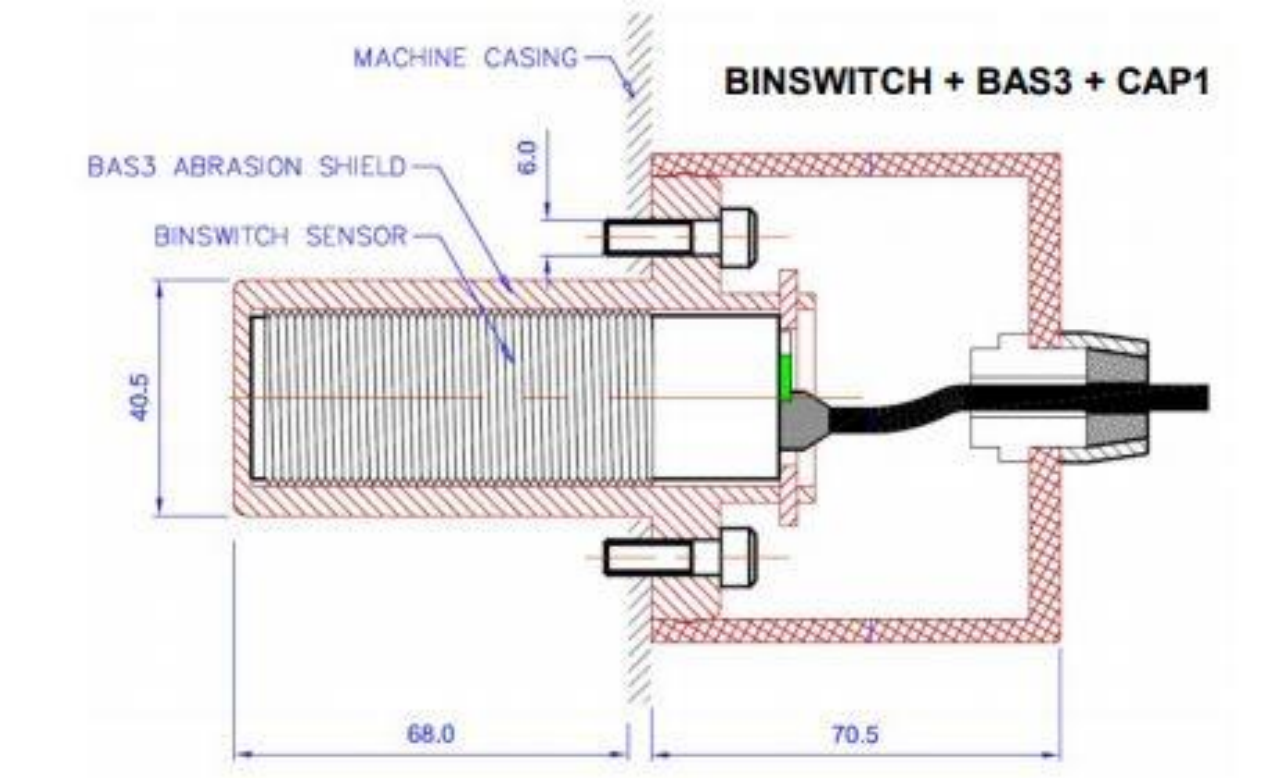

DATI TECNICI		
Tipo	**BSE12V10AI**	**BSE15V10AI**
Alimentazione	24 - 240 VAC/VDC	24 - 240 VAC/VDC
Output	FET	Relè SPCO
Numero fili	2	5
Campo di rilevamento	25 mm	25 mm
Tensione di commutazione	24 - 240 VAC/VDC	60 VDC/VAC
Capacità di commutazione	100 mA	3 A
Polarità di rilevamento	Configurabile	Configurabile
Temperatura di esercizio	-15°C / +50°C	-15°C / +50°C
Omologazione	ATEX e IECEx Zona 20 e Zona 0	ATEX e IECEx Zona 20 e Zona 0
Protezione	IP 66	IP 66

AUTOSET

INDICATORE DI LIVELLO CON SISTEMA DI RILEVAMENTO A RADIOFREQUENZA

L'AUTOSET è un indicatore di livello dotato di sonda di rilevamento a radiofrequenza che permette il monitoraggio dei livelli bassi, medi e alti di liquidi o materiali granulari come polveri, cereali, zucchero.

CARATTERISTICHE

- **Display digitale e pulsanti per impostazione dati**
- **Temporizzazione regolabile da 0 a 128 secondi all'arrivo e alla partenza del materiale**
- **Regolazione della sensibilità della sonda**

LEVEL MARKER WITH RADIO-FREQUENCY SURVEY SYSTEM

AUTOSET is a level marker equipped with a radio-frequency survey probe, which allows the monitoring of low, middle and high levels of

liquid and grainy materials, such as powders, cereals, sugar.

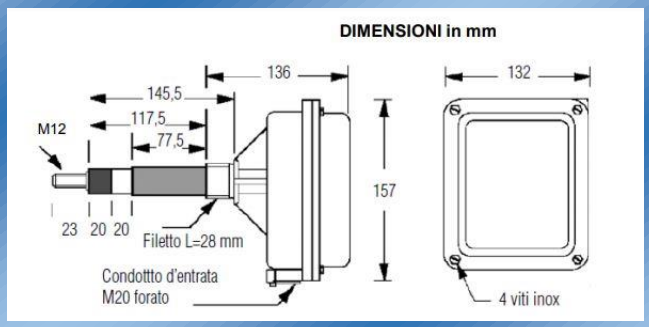

FEATURES:

- **Digital display and bottoms for the data setting**
- **Adjustable riming from 0 to 128 at the start and the arrival of the material**
- **Adjustment of the probe's sensivity.**

DATI TECNICI	
Tipo	ATS6V0A
Omologazione	Ex II 1D T100°C Tamb -20°C+50°C
Alimentazione	24 VDC - 110-230 VAC 50/60Hz
Consumo	2.5 VA
Fusibile	5A
Umidità	90% UR
Protezione	IP 65
Involucro	Poliammide 66
Montaggio	1" BSP
Sezione cavo di alim.	Min 1 mm^2 - Max 4 mm^2
Uscita	Contatti SPCO 3A 250V non induttivi
Temporizzazione	Regolabile da 0 a 128 secondi

ROTOSAFE

INDICATORE DI LIVELLO

L'Indicatore Livello ROTOSAFE è concepito per segnalare la presenza o l'assenza di materiali sfusi come prodotti chimici, trucioli di legno, grani e polveri.

È ideale per le tramogge e per i silos ed è capace di rilevare l'intasamento di materiale nelle canalizzazioni.

Il rilevamento del prodotto avviene per mezzo di una paletta rotante.

Se il prodotto blocca la rotazione della paletta il motore ruota sul proprio asse e attiva un contatto. Quando il livello scende nuovamente, il motore ritorna alla sua posizione iniziale e riparte.

Questo prodotto è disponibile in varie versioni e con optional.

LEVEL MARKER

ROTOSAFE level marker was conceived to point out the presence or absence of bulk materials such as chemical products, wood shaving and powders.

It is excellent for hoppers and silos and it can detect material obstructions within canals.

The survey takes place through a revolving palette.

If the product stops the palette's rotation, the engine revolves on its own axle and it activates the contact.

When the level decreases, the engine comes back to its starting position and it starts again.

Equipped with a shovel technology, it is available in several version and with several extras.

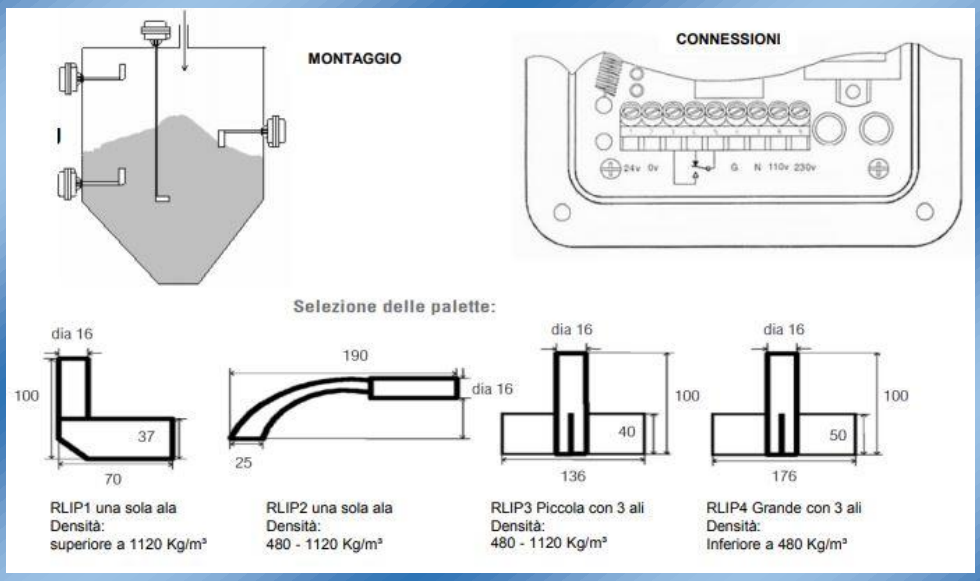

MAZZOLARI

DATI TECNICI	
Tipo	RTS1V0A
Omologazione	Ex II 1D T100°C Tamb -20°C+50°C
Alimentazione	24 VDC - 110-230 VAC 50/60Hz
Consumo	1.8 VA
Protezione	IP 65
Involucro	Antifiamma in Nylon rinforzato con fibra di vetro
Montaggio	1¼ " NPT
Entrata cavi	2 ingressi M20
Motore	1 giro/minuto
Sezione cavo di alim.	Min 1 mm^2 - Max 4 mm^2
Lunghezze standard	Prolunghe fino a 3.5 metri (oltre 1 metro con tubo di protezione)
Uscita	Contatti SPCO 3A 250V non induttivi
Temporizzazione	Regolabile da 0 a 120 secondi
Led	1 Led per l'alimentazione – 1 Led per lo stato di uscita
Peso	1 Kg

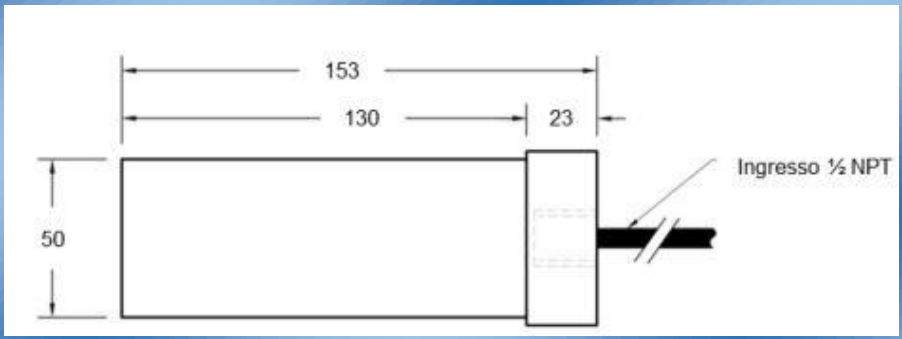

WDA3

RILEVATORE INDUTTIVO DI SBANDAMENTO PER NASTRO PER ELEVATORI A TAZZE

Il WDA3 riconosce la presenza delle tazze in acciaio e può essere installato sia ai lati della canna che dietro il nastro.

È in grado di rilevare anche i bulloni in acciaio che fissano le tazze in plastica, leggendo la testa dei bulloni.

La distanza di rilevamento va dai 25 ai 75 mm.

È possibile richiedere anche la versione per alte temperature (WDA3V34HT), completa di scatola elettronica di derivazione HTAS.

INDUCTIVE DEVIATION DETECTOR FOR BUCKETS' ELEVATORS' BELTS

WDA3 identifies the presence of steel buckets and it can be installed both on the sides of the canal and behind the belt.

It can also detect the steel bolts that join the plastic buckets, by identifying the bolt heads.

The survey distance goes from 25 to 75 mm.

It is also possible to ask for a high temperatures version (WDA3V34HT), complete with the electronic junction box HTAS.

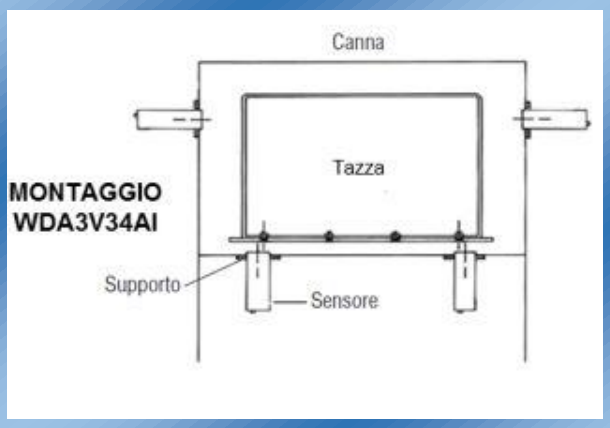

MAZZOLARI

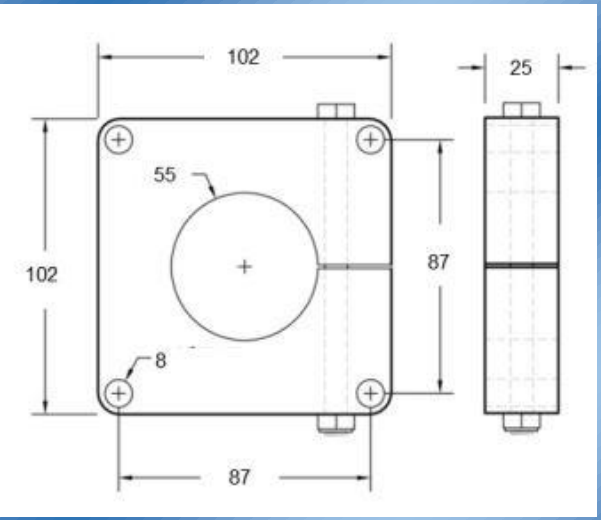

DATI TECNICI		
Tipo	WDA3V34CAI	WDA3V34HT + HTAS
Omologazione	Ex II 1D T120°C Tamb -20°C+50°C	Non Atex
Alimentazione	12 - 24 VDC ±10%	
Corrente di alimentazione	65mA	130mA
Corrente di uscita (max)	100mA (Pull) – 50mA (Push)	100mA (Pull) – 1 mA (Push)
Campo di rilevamento	Regolabile da 25mm a 75mm	
Led verde	(Lampeggio) = oggetto rilevato (Spento) = oggetto non rilevato	(Lampeggio) = oggetto rilevato (Spento) = oggetto non rilevato
Connessioni	Cavo a 6 fili di 3 metri	Cavo a 3 fili di 4 metri
Rilevamento frequenza	Da 20 a 2000 impulsi/min	
Protezione	IP 66	
Peso	500 g	

BULLDOG

SISTEMA DI RILEVAMENTO DELL'ALLINEAMENTO

Il Bulldog è un sistema elettro-meccanico per il rilevamento dello sbandamento del nastro trasportatore.

È dotato di due microinterruttori, che intervengono se il rullo si inclina di 20 o 35°.

I Bulldog vanno installati a coppie sui bordi del nastro (due vicino alla puleggia di comando e due alla puleggia di rinvio).

Il Bulldog può anche rilevare lo strappo del nastro trasportatore utilizzando un cavo metallico flessibile che va posizionato al di sotto del nastro.

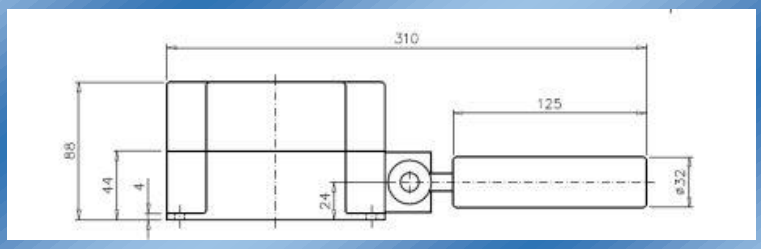

ALIGNMET SURVEY SYSTEM

The Bulldog is an electro-mechanical system designed to detect the conveyor belt's deviation.

It is equipped with two switches that activate if the roll reclines to 20 or 35*.

The Bulldogs are installed in pairs on the opposite sides of the belt (two next to the driving pulley and two next the deflection pulley.

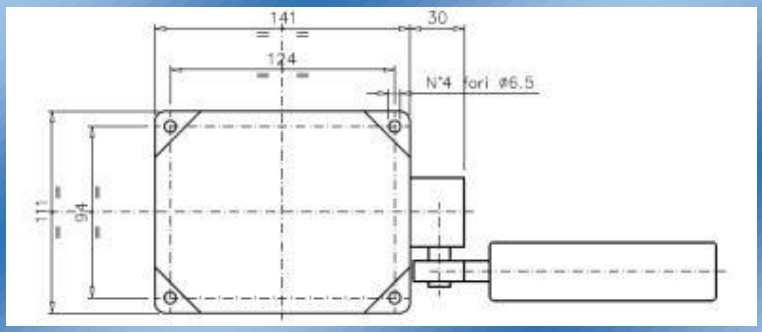

The Bulldog can also detect the rip of the conveyor belt using a flexible metal cable, which is to be positioned under the belt.

MAZZOLARI

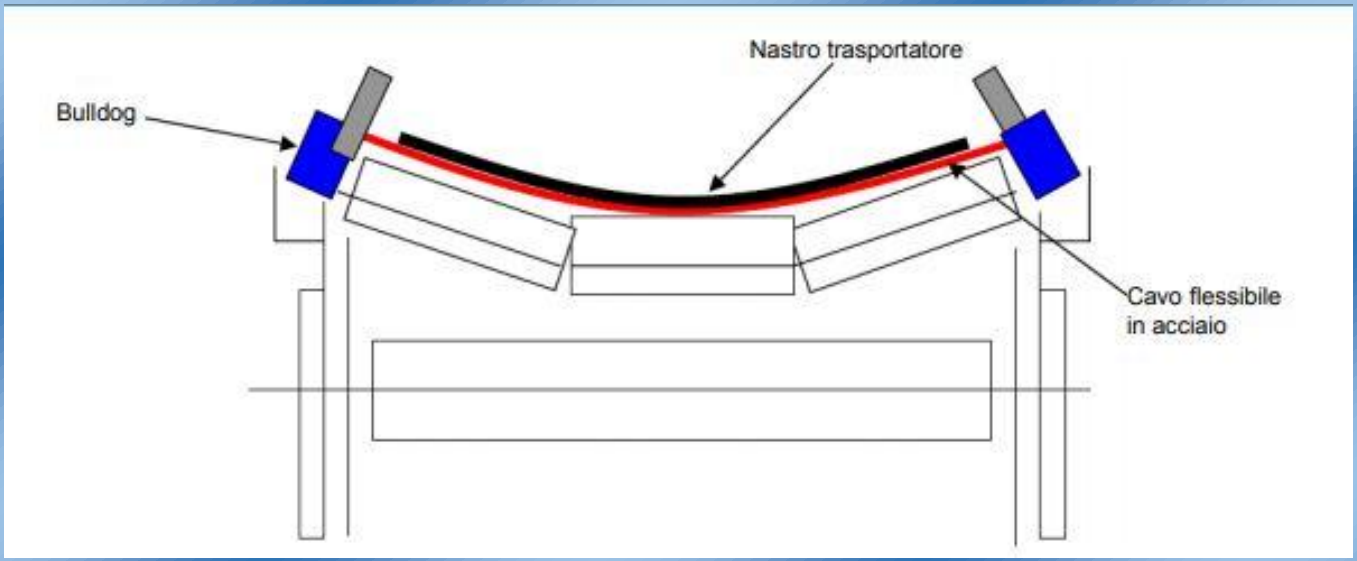

DATI TECNICI	
Tipo	MBA2AI – MBA2RAI – MBR2AI
Omologazione	Ex II 2D Ex tb IIIC T125°C Db Tamb -20°C+50°C
Alimentazione	12-24 VDC – 110/240 VAC
Fusibile	5 Amps (protezione da fusibile esterno)
Contatto ALLARME	ALLARME: 1 contatto NA - 6 Amps 240VAC (non induttivo)
Contatto STOP	STOP: 1 contatto NA - 6 Amps 240VAC (non induttivo)
Protezione	IP 66
Dimensioni	HxLxP 88x310x111 mm
Ingresso cavi	1 x M25
Peso	1.2 Kg

PULLSWITCH

ARRESTO D'EMERGENZA A CAVO

Il Pullswitch è un arresto d'emergenza a cavo per nastri trasportatori aperti.

Funziona in due direzioni e deve essere installato su tutta la lunghezza del nastro a distanze di max 60 metri l'uno dall'altro.

Oltre all'arresto d'emergenza il Pullswitch è in grado di segnalare anche la rottura o il calo della tensione del cavo.

L'arresto del nastro avviene per mezzo di due interruttori indipendenti comandati da camme ad azione rapida, mentre il calo della tensione del cavo è controllato da altri quattro interruttori.

CABLE EMERGENCY STOP

Pullswitch is a cable emergency stop for open conveyors belt.

It works in two directions and it must be installed along the length of the belt at a distance of up to 60 meters from one another.

Pullswitch can also detect and signal the break or the cable power decrease.

The stop of the belt takes place through two separate switches controlled by fast-acting cams, while four further switches control the belt power decrease.

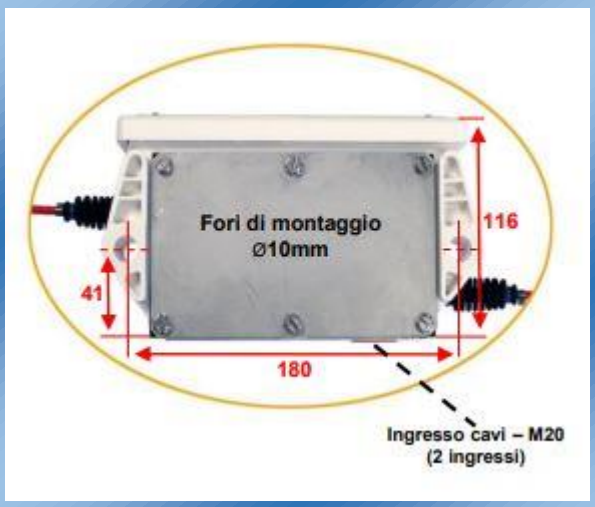

MAZZOLARI

DATI TECNICI	
Tipo	PST2000A
Omologazione	Ex II 1D T85°C
Temperatura di esercizio	Da -25°C a 70°C
Contatti	250V 5A
Involucro	Policarbonato e Acciaio Inox
Protezione	IP 65
Dimensioni	100x200x125 mm
Ingresso cavi	2 x M20
Peso	1,8 Kg

Schemi di montaggio

Pullswitch singolo fino a 60 metri

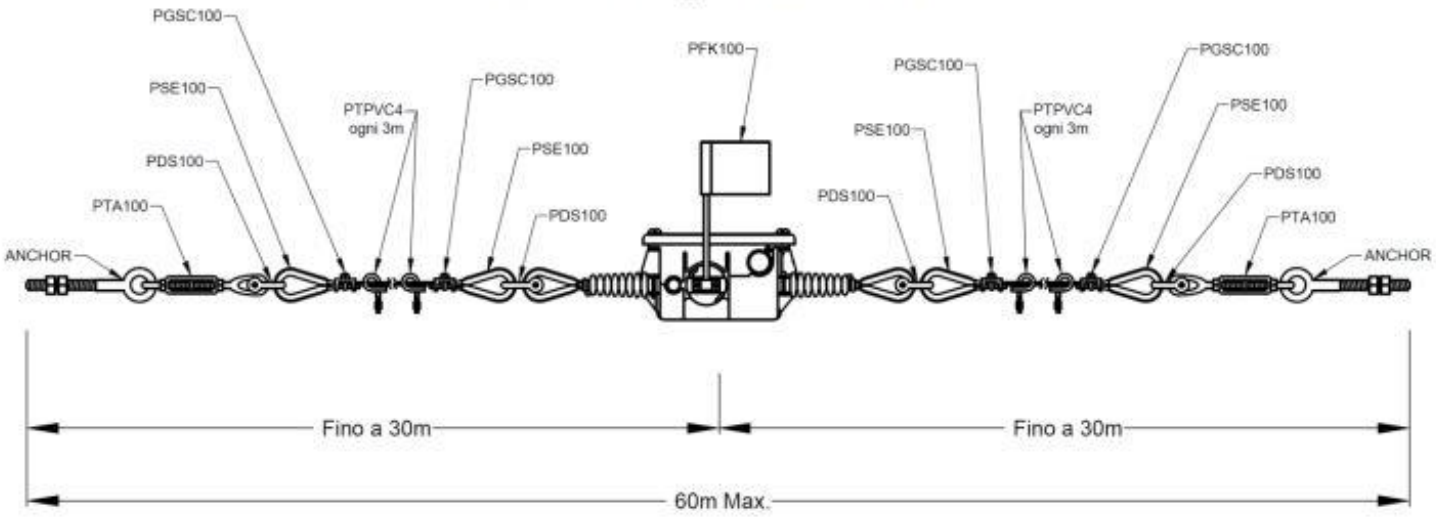

Pullswitch multipli da 60 a 120 metri

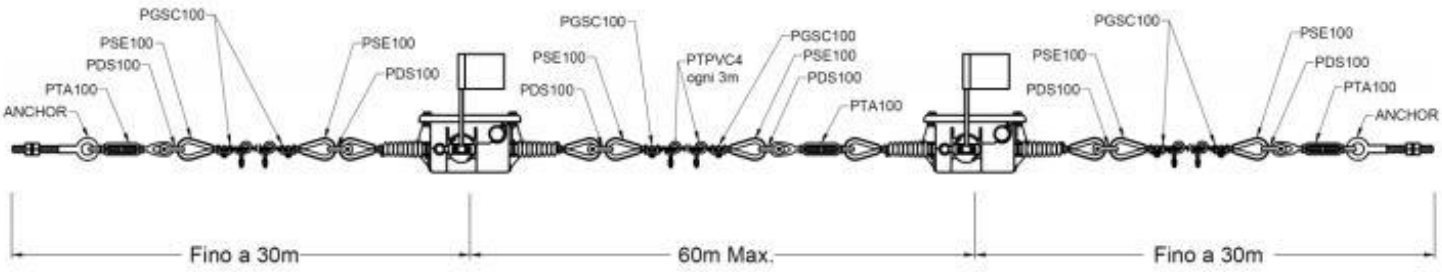

SCATOLE DI DERIVAZIONE

La scatola di derivazione è una morsettiera conforme con gli standard richiesti per consentirne l'uso negli ambienti in Zona 21 e Class II, Div 2, Groups F and G.

Sono disponibili 3 tipi di scatole (con 6 Morsetti, con 12 Morsetti e con solo guida DIN), ognuna con 6 morsetti di terra.

La massima dissipazione di potenza ammessa è di 11,5W

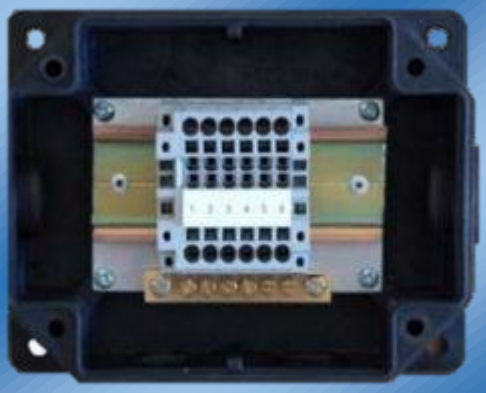

JUNCTION BOX

The junction box is a terminal box, which is in accordance with the standard required to allow its application in Zona 21, Class II, Div 2, Group F and G environment.

There are 3 kinds of boxes (with clips, with 12 clips and only with the DIN runner), each one equipped with 6 ground terminals.

The maximum allowable power dissipation is 11.5W.

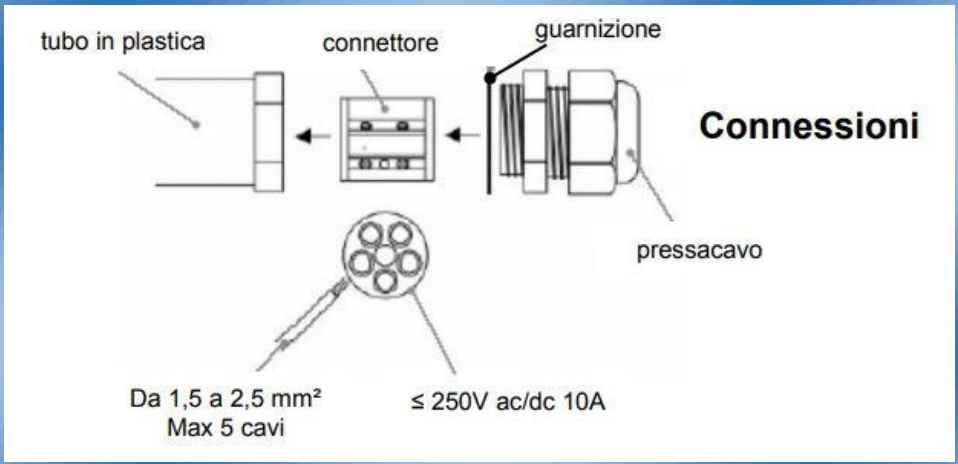

Scatola tipo	N° di contatti	Morsetti Phoenix Contact	IECEx / ATEX	CSA	Massima dissipazione di potenza
JB0AI	0 (solo guida DIN) + morsetti di terra	UK 2,5N	Zona 21	Non omologata CSA	11,5 W
JB1CAI	6	UK 2,5N	Zona 21	Class II, Div 2, Groups F and G	11,5 W
JB2CAI	12	UK 2,5N	Zona 21	Class II, Div 2, Groups F and G	11,5 W

CARATTERISTICHE TECNICHE	
Tipo	JB1L2A D5M
Involucro	Nylon
Alimentazione	250V 10A
Entrata cavi	2 x M25 per cavi Ø 5-8 mm
Morsetti	5 x 2.5 mm²
Fissaggio	Tramite clip
Temperatura utilizzo	Da -15°C a +50°C
OPZIONI	
PEM25S	Pressacavo singolo per cavo Ø 8-17 mm
PEM25D	Pressacavo doppio per cavi Ø 4,5-7 mm